ТЕХНИЧЕСКИЙ КАТАЛОГ

Ротационные соединения

Вода Гидравлическое масло Воздух Термомасло Пар

Индивидуальные требования заказчиков

Поставка высококачественных ротационных соединений по всему миру

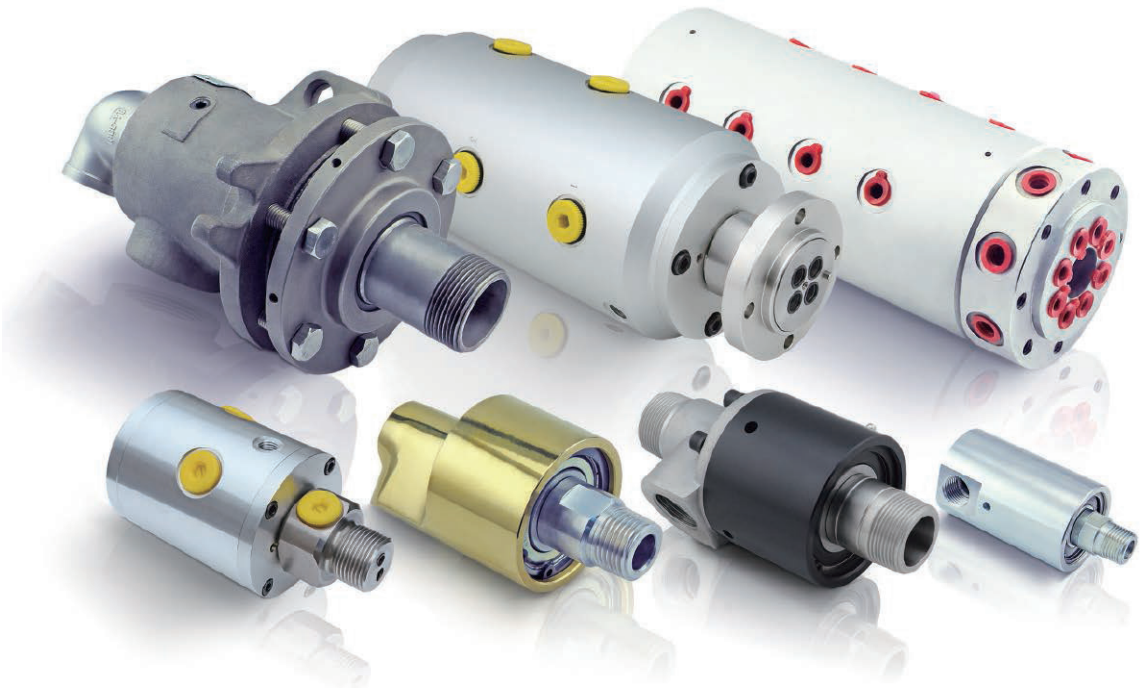

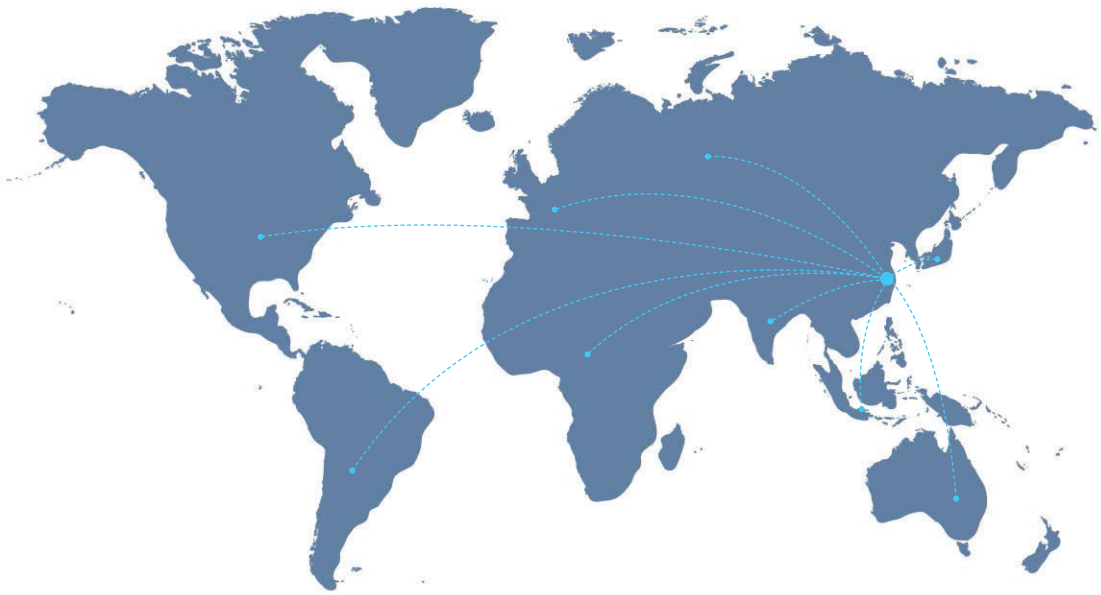

Автоматизация
Станки
Резина и пластмасса

Мойка машин
Военная отрасль
Сталелитейная промышленность

Химическая отрасль
Бумажное производство
Текстильная промышленность

Гофрирование
Фармацевтика
Ветроэнергетика

Переработка
Печатное дело
и т.д...

Версия 1.0

ОБЩАЯ ИНФОРМАЦИЯ О КОМПАНИИ

«ГУВЕР Текнолоджи» (GOOVER Technology) – компания-разработчик высокотехнологического оборудования, производящая надежные и герметичные ротационные соединения с различными уплотнениями для широкого спектра промышленных применений. Компания всегда придавала первостепенное значение надежности, поэтому была создана уникальная система контроля качества, чтобы предотвратить потери по качеству во время проектирования изделий, снабжения и производства.

Модельный ряд ротационных соединений «ГУВЕР» предназначен для передачи таких сред, как: вода, воздух, пар, гидравлическое масло и термомасло с различными эксплуатационными параметрами. С 2004 года наши ротационные соединения находят применение в разных отраслях промышленности по местонахождению заказчиков. Бумажное производство, гофрирование, изделия из резины и пластмассы, стальное производство, химическая промышленность, фармацевтика и автоматизация являются основными промышленными сегментами, которые мы обслуживаем. Учитывая стремительный рост производства за последние годы, мы планируем обслуживать большее количество заказчиков ротационных соединений высокого качества по всему миру, повышать продуктивность, экономить расходы и выполнять индивидуальные технические требования.

ВЫСОКОТОЧНЫЕ УСТРОЙСТВА

КАЧЕСТВЕННЫЕ СОСТАВЛЯЮЩИЕ

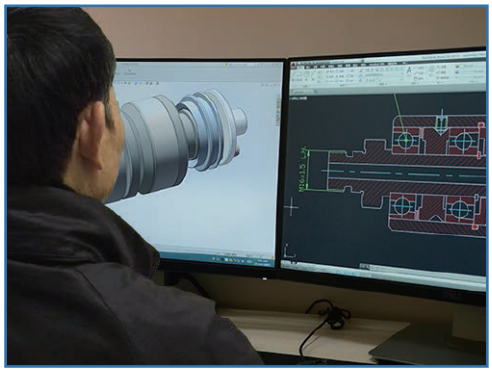

ПРОФЕССИОНАЛЬНЫЕ СОТРУДНИКИ

«ГУВЕР Текнолоджи» (GOOVER Technology)

ПОСТОЯННОЕ СТРЕМЛЕНИЕ К НАДЕЖНОСТИ

ТАБЛИЦА АССОРТИМЕНТА РОТАЦИОННЫХ СОЕДИНЕНИЙ «ГУВЕР»

			Макс. рабочие параметры			Среда				
Модель	Размеры	Каналы	Давление (бар)	Температура (°C)	Скорость (об/мин)	Вода	Пар	Термо масло	Воздух	Гидравл. масло
BA	1/4" – 2-1/2"	1 & 2	11	120	1,000	●	●	●	●	●
BH	3/8" – 4"	1 & 2	11	120	3,000	●	●	●	●	●
BC	1/4" – 2"	1	16	120	3,000	●	●	●	●	●
BP	1/4" – 1/2"	2	70	120	3,000	●	●	●	●	●
K	1/4" – 3/4"	1 - 4	210	80	3,000	●	●	●	●	●
M	1/8" – 1-1/4"	1 - 16	200	80	250	●	●	●	●	●
MT	1/4" – 1-1/4"	1 & 2	200	80	250	●	●	●	●	●
NA	1-1/2" – 6"	1 & 2	17	220	300	●	●	●	●	●
SA	1/2" – 3-1/2"	1 & 2	17	220	250	●	●	●	●	●
SK	1/2" – 6"	1 & 2	7	315	250	●	●	●	●	●

● Рекомендовано ● Допустимо ● Не рекомендовано

КАТАЛОГ ПРОДУКЦИИ

Серия изделия — Страницы

Вода

BA — Стандартное применение: подача воды на медленной или средней скорости, зависящая от изменения цен — 1-2

BH — Стандартное применение: подача воды на высокой скорости — 3-4

C — Стандартное применение: установки для непрерывного литья в сталелитейной промышленности — 7-8

Гидравл. масло

K — Стандартное применение: многоканальная подача гидравлического масла под высоким давлением и на большой скорости, межканальная протечка допускается — 12

Воздух и Гидравлическое масло

BC — Стандартное применение: одноканальная подача воздуха — 5

BP — Стандартное применение: двухканальная подача текучей среды воздуха или гидравлического масла — 6

M — Стандартное применение: многоканальная подача воздуха или гидравлического масла на медленной скорости — 9-10

MT — Стандартное применение: двухканальная подача воздуха или гидравлического масла на медленной скорости, резьбовое соединение — 11

Воздух

MQR — Стандартное применение: воздушная среда с малым крутящим моментом для автоматизации, на высокой скорости — 13-14

Термо масло

SK — Стандартное применение: подача термомасла при высокой температуре и на низкой скорости — 15-16

Пар

SA — Стандартное применение: подача пара при высокой температуре и на низкой скорости, а также отвод конденсата — 17-18

NA — Стандартное применение: подача пара при высокой температуре и на низкой скорости, а также отвод конденсата — 19

серия BA

серия BA для систем водоснабжения

Характеристики

- Однопоточное и двухпоточное исполнение
- Не требует обслуживания
- С механическим уплотнением
- Латунный корпус для систем водоснабжения
- Ротор из нержавеющей стали

Эксплуатационные параметры

Макс. давление воды	11 бар
Макс. температура	120 ℃
Макс. скорость DN 8-32	1,000 об/мин
DN 40-50	500 об/мин
DN 65	350 об/мин

Номер заказа

ПРИМЕР BA D T W 032 - 015 • 01

Серия изделия
BA, BC, C, NA, SA ...

Конфигурация питающей трубки
M : Однопоточное исполнение D: Двухпоточное исполнение - фиксированная труба
R : Двухпоточное исполнение - вращающаяся труба

Тип соединения вала
T : Резьбовое F : Фиксированный фланец Q : Быстросъемный фланец

Тип среды
A : Воздух O : Масло S : Пар W : Вода

Номинальный размер ротационного соединения
003, 006 ... 015, 020 ... 090, 100, 120 ...

Номинальный размер питающей трубки
006 ... 015, 020 ... 080 ...

Резьбовое соединение вала
01 : R RH 02 : R LH 03 : G RH 04 : G LH 05 : M RH 06 : M LH 07 : NPT RH 08 : NPT LH

Характеристики однопоточного соединения серии BA

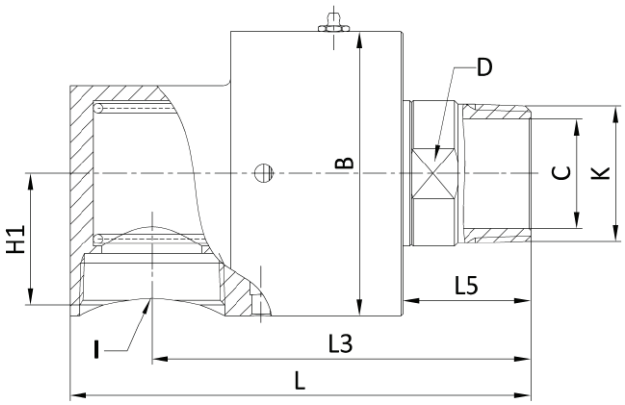

BAM - Однопоточная модель

Модель	DN	K	I	L	L3	L5	H1	B	C	D
BAM	8	R1/4"	Rc1/4	76	66	22	17.5	ϕ39	ϕ5	11
	10	R3/8"	Rc3/8"	105	90	30	25	ϕ55	ϕ8	21
	15	R1/2"	Rc1/2"	105	90	30	25	ϕ55	ϕ12	21
	20	R3/4"	Rc3/4"	115	95	32	28.5	ϕ62	ϕ17	24
	25	R1"	Rc1"	125	103	33	33.5	ϕ72	ϕ20	30
	32	R1-1/4"	Rc1-1/4"	156	128	42	41	ϕ90	ϕ30	38
	40	R1-1/2"	Rc1-1/2"	160	130	40	43.5	ϕ95	ϕ35	44
	50	R2"	Rc2"	220	180	60	56	ϕ114	ϕ45	55
	65	R2-1/2"	Rc2-1/2"	253	208	70	72	ϕ156	ϕ60	75

** Если вас интересуют другие типы резьбовых соединений, за подробной информацией обратитесь к ближайшему представителю «ГУВЕР Текнолоджи».*

Характеристики фланцевого крепления ротора

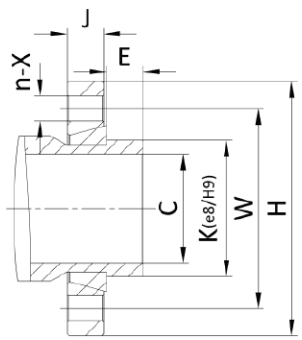

Фланец - для однопоточных и двухпоточных моделей

	DN	K	E	J	n-X	W	H
Фланец	10	ϕ20	8	14	4-ϕ10	ϕ40	ϕ60
	15	ϕ25	8	14	4-ϕ10	ϕ50	ϕ70
	20	ϕ30	10	14	4-ϕ12	ϕ55	ϕ80
	25	ϕ35	10	14	4-ϕ12	ϕ65	ϕ90
	32	ϕ45	12	16	4-ϕ14	ϕ75	ϕ100
	40	ϕ50	12	16	4-ϕ14	ϕ85	ϕ115
	50	ϕ60	16	18	4-ϕ14	ϕ95	ϕ125
	65	ϕ75	20	20	4-ϕ14	ϕ110	ϕ140

** Другие размеры предоставляются по запросу.*

серия BA

Характеристики двухпоточного соединения серии BA

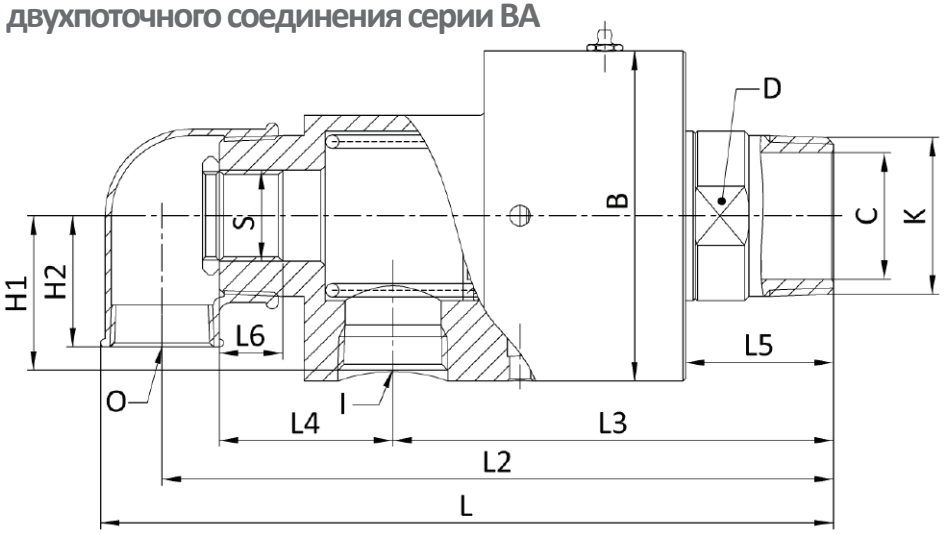

BAD - модель для фиксированной питающей трубки

Модель	DN	K	I	O	S	L	L2	L3	L4	L5	L6	H1	H2	B	C	D
BAD	15	R1/2"	Rc1/2"	Rc1/2"	G1/8"	147	135	90	35	30	15	25	25	ϕ55	ϕ12	21
	20	R3/4"	Rc1/2"	Rc1/2"	G1/4"	159.5	145	95	37	32	15	28.5	30	ϕ62	ϕ17	24
	25	R1"	Rc3/4"	Rc3/4"	G3/8"	175.5	161	103	45	33	18	33.5	33	ϕ72	ϕ20	30
	32	R1-1/4"	Rc1"	Rc1"	G1/2"	210.5	196	128	53	42	22	41.5	38	ϕ90	ϕ30	38
	40	R1-1/2"	Rc1"	Rc1"	G3/4"	222	204	130	55	40	25	43.5	43	ϕ95	ϕ35	44
	50	R2"	Rc1-1/4"	Rc1-1/4"	G1"	290	270	180	70	60	25	56.5	51	ϕ114	ϕ45	55
	65	R2-1/2"	Rc1-1/2"	Rc1-1/2"	G1-1/4"	339	314	208	82	70	30	73	62	ϕ156	ϕ60	75

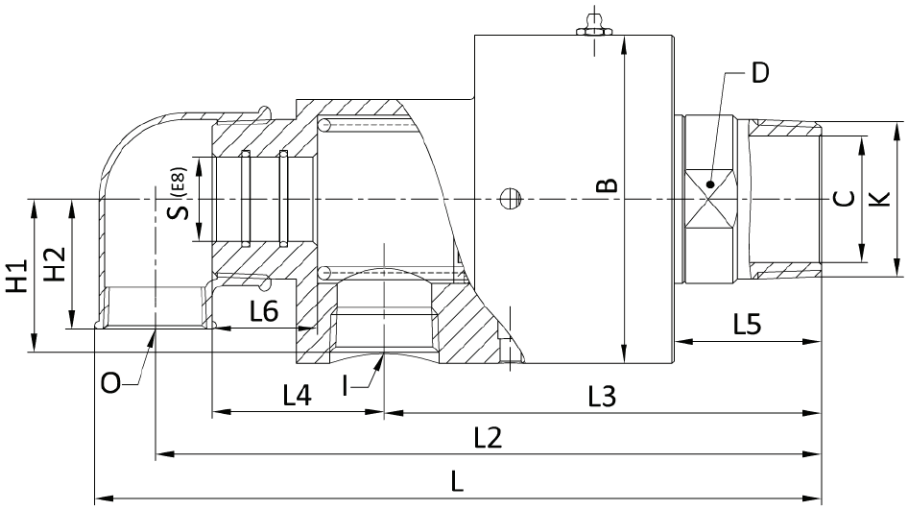

BAR - модель для вращающейся питающей трубки

Модель	DN	K	I	O	S	L	L2	L3	L4	L5	L6	H1	H2	B	C	D
BAR	15	R1/2"	Rc1/2"	Rc1/2"	ϕ10	147	135	90	35	30	25	25	25	ϕ55	ϕ12	21
	20	R3/4"	Rc1/2"	Rc1/2"	ϕ12	159.5	145	95	37	32	30	28.5	30	ϕ62	ϕ17	24
	25	R1"	Rc3/4"	Rc3/4"	ϕ16	175.5	161	103	45	33	30	33.5	33	ϕ72	ϕ20	30
	32	R1-1/4"	Rc1"	Rc1"	ϕ20	210.5	196	128	53	42	33	41.5	38	ϕ90	ϕ30	38
	40	R1-1/2"	Rc1"	Rc1"	ϕ25	222	204	130	55	40	33	43.5	43	ϕ95	ϕ35	44
	50	R2"	Rc1-1/4"	Rc1-1/4"	ϕ32	290	270	180	70	60	40	56.5	51	ϕ114	ϕ45	55
	65	R2-1/2"	Rc1-1/2"	Rc1-1/2"	ϕ40	339	314	208	82	70	50	73	62	ϕ156	ϕ60	75

** Если вас интересуют другие типы резьбовых соединений, за подробной информацией обратитесь к ближайшему представителю «ГУВЕР Текнолоджи».*

серия BJ

серия BJ для различных сред

Характеристики

- Однопоточное и двухпоточное исполнение
- Разборный корпус, упрощенная замена уплотнений
- Сбалансированное механическое уплотнение
- Подшипники высокой точности с водонепроницаемой конструкцией
- Ротор и задняя крышка из нержавеющей стали

Эксплуатационные параметры

Макс. давление воды		11 бар
Макс. температура		120 ℃
Макс. скорость	DN 10-25	3,000 об/мин
	DN 32-40	2,500 об/мин
	DN 50-65	750 об/мин
	DN 80-100	500 об/мин
Среды		Вода

* Если вас интересуют другие среды или параметры выше, чем указанные в таблице, обращайтесь к ближайшему представителю «ГУВЕР».

Номер заказа

ПРИМЕР BJ D T W 032 - 015 • 01

Серия изделия
BA, BC, C, NA, SA ...

Конфигурация питающей трубки
M : Однопоточное исполнение D : Двухпоточное исполнение - фиксированная труба
R : Двухпоточное исполнение - вращающаяся труба

Тип соединения вала
T : Резьбовое F : Фиксированный фланец Q : Быстросъемный фланец

Тип среды
A : Воздух O : Масло S : Пар W : Вода

Номинальный размер ротационного соединения
003, 006 ... 015, 020 ... 090, 100, 120 ...

Номинальный размер питающей трубки
006 ... 015, 020 ... 080 ...

Резьбовое соединение вала
01 : R RH 02 : R LH 03 : G RH 04 : G LH 05 : M RH 06 : M LH 07 : NPT RH 08 : NPT LH

Характеристики однопоточного соединения серии BJ

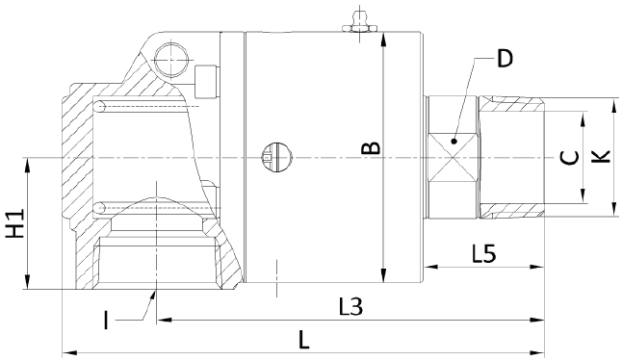

BJM - Однопоточная модель

Модель	DN	K	I	L	L3	L5	H1	B	C	D
BJM	10	R3/8"	Rc3/8"	125	108	29	30	ϕ59	ϕ8	21
	15	R1/2"	Rc1/2"	125	108	29	30	ϕ59	ϕ12	21
	20	R3/4"	Rc3/4"	136	115	32	35	ϕ64	ϕ17	24
	25	R1"	Rc1"	151	126	33	40	ϕ74	ϕ20	30
	32	R1-1/4"	Rc1-1/4"	177	145	42	50	ϕ93	ϕ30	38
	40	R1-1/2"	Rc1-1/2"	187	152	40	52	ϕ98	ϕ35	44
	50	R2"	Rc2"	238	191	60	65	ϕ124	ϕ45	55
	65	R2-1/2"	Rc2-1/2"	403	359	70	69	ϕ156	ϕ60	75
	80	R3"	DN80PN16	519	419	82	200	ϕ185	ϕ75	85
	90	ϕ100	DN80PN16	521	421	84	200	ϕ202	ϕ82	–
	100	ϕ115	DN100PN16	590	480	85	220	ϕ205	ϕ95	–

** Если вас интересуют другие типы резьбовых соединений, обращайтесь в компанию «ГУВЕР»*

Характеристики фланцевого крепления ротора

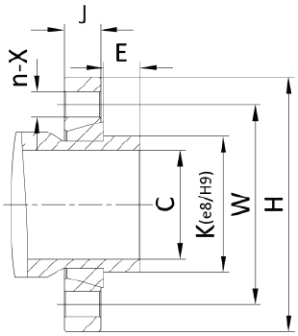

Фланец - для однопоточных и двухпоточных моделей

	DN	K	E	J	n-X	W	H
Фланец	10	ϕ20	8	14	4-ϕ10	ϕ40	ϕ60
	15	ϕ25	8	14	4-ϕ10	ϕ50	ϕ70
	20	ϕ30	10	14	4-ϕ12	ϕ55	ϕ80
	25	ϕ35	10	14	4-ϕ12	ϕ65	ϕ90
	32	ϕ45	12	16	4-ϕ14	ϕ75	ϕ100
	40	ϕ50	12	16	4-ϕ14	ϕ85	ϕ115
	50	ϕ60	16	18	4-ϕ14	ϕ95	ϕ125
	65	ϕ75	20	20	4-ϕ14	ϕ110	ϕ140
	80	ϕ90	22	23	4-ϕ14	ϕ130	ϕ160
	90	ϕ100	22	23	6-ϕ18	ϕ150	ϕ180
	100	ϕ115	22	25	6-ϕ18	ϕ165	ϕ200

** Другие размеры фланцев предоставляются по запросу.*

серия BJ

Характеристики двухпоточного соединения серии BJ

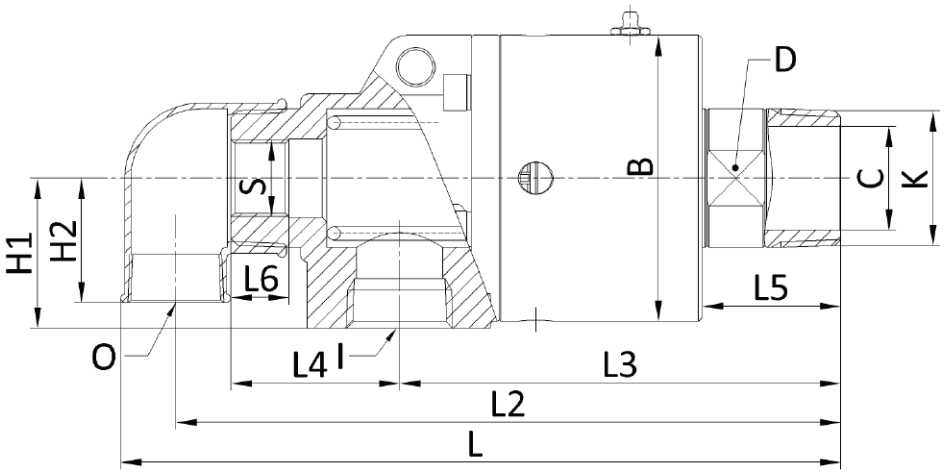

BJD - модель для фиксированной питающей трубки

Модель	DN	K	I	O	S	L	L2	L3	L4	L5	L6	H1	H2	B	C	D
BJD	15	R1/2"	Rc1/2"	Rc1/2"	G1/8"	157	143	108	25	29	15	30	26	ϕ59	ϕ12	21
	20	R3/4"	Rc1/2"	Rc1/2"	G1/4"	182	167	115	39	32	15	35	30	ϕ64	ϕ17	24
	25	R1"	Rc3/4"	Rc3/4"	G3/8"	204	187	126	46	33	18	40	35	ϕ74	ϕ20	30
	32	R1-1/4"	Rc1"	Rc1"	G1/2"	240	220	145	55	42	22	50	42	ϕ93	ϕ30	38
	40	R1-1/2"	Rc1"	Rc1"	G3/4"	250	231	152	57	40	25	52	45	ϕ98	ϕ35	44
	50	R2"	Rc1-1/4"	Rc1-1/4"	G1"	312	288	191	73	60	25	65	54	ϕ124	ϕ45	55
	65	R2-1/2"	Rc1-1/2"	Rc1-1/2"	G1-1/4"	374	345	240	75	70	30	75	62	ϕ156	ϕ60	75
	80	ϕ90	DN40PN16	DN40PN16	G1-1/2"	562	487	307	81	82	32	135	135	ϕ185	ϕ75	–

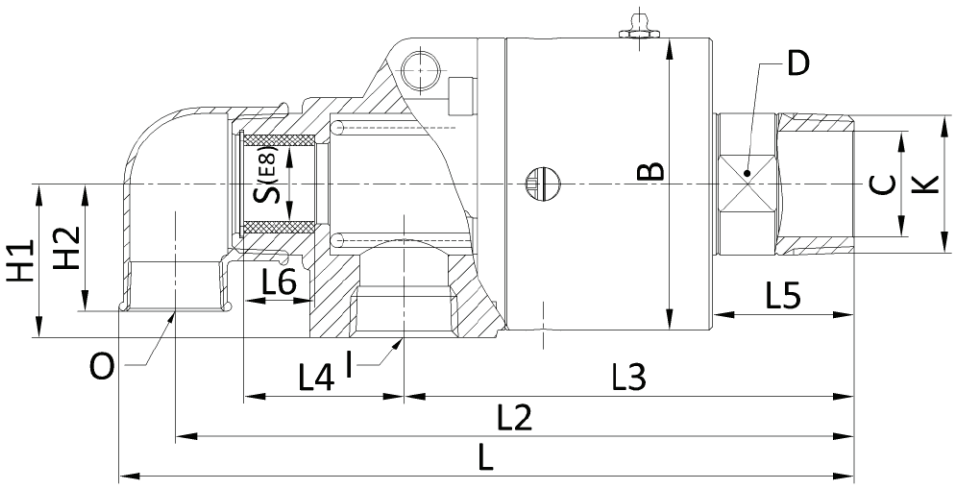

BJR - модель для вращающейся питающей трубки

Модель	DN	K	I	O	S	L	L2	L3	L4	L5	L6	H1	H2	B	C	D
BJR	20	R3/4"	Rc1/2"	Rc1/2"	ϕ12	182	167	115	35	32	20	35	30	ϕ64	ϕ17	24
	25	R1"	Rc3/4"	Rc3/4"	ϕ16	204	187	126	38	33	20	40	35	ϕ74	ϕ20	30
	32	R1-1/4"	Rc1"	Rc1"	ϕ20	240	220	145	48	42	25	50	42	ϕ93	ϕ30	38
	40	R1-1/2"	Rc1"	Rc1"	ϕ25	250	231	152	50	40	25	52	45	ϕ98	ϕ35	44
	50	R2"	Rc1-1/4"	Rc1-1/4"	ϕ32	312	288	191	68	60	30	65	54	ϕ124	ϕ45	55
	65	R2-1/2"	Rc1-1/2"	Rc1-1/2"	ϕ40	374	345	240	69	70	32	75	62	ϕ156	ϕ60	75
	80	ϕ90	DN40PN16	DN40PN16	ϕ46	562	487	307	71	82	40	135	135	ϕ185	ϕ75	–
	90	ϕ100	DN50PN16	DN50PN16	ϕ58	638	555	341	82	84	40	150	150	ϕ202	ϕ82	–
	100	ϕ115	DN65PN16	DN65PN16	ϕ72	693	600	350	83	85	40	170	170	ϕ205	ϕ95	–

** Если вас интересуют другие типы резьбовых соединений, за подробной информацией обратитесь к ближайшему представителю «ГУВЕР Текнолоджи».*

серия BC

серия BC для воздуха и гидравлического масла

Характеристики

- Однопоточное исполнение
- Сбалансированное механическое уплотнение
- Алюминиевый корпус
- Ротор из нержавеющей стали
- Высококачественные шариковые подшипники

Эксплуатационные параметры

Макс. давление воздуха	10 бар
Макс. гидравлическое давление	16 бар
Макс. температура	120 ˚C
Макс. скорость	3,000 об/мин
Среды	Воздух и гидравлическое масло

Номер заказа

ПРИМЕР BC M T A 032 • 01

- Серия изделия — BA, BC, C, NA, SA ...
- Конфигурация питающей трубки — M : Однопоточное исполнение
- Тип соединения вала — T : Резьбовое F : Фиксированный фланец Q : Быстросъемный фланец
- Тип среды — A : Воздух O : Масло S : Пар W : Вода
- Номинальный размер ротационного соединения — 003, 006 ... 015, 020 ... 090, 100, 120 ...
- Резьбовое соединение вала — 01 : R RH 02 : R LH 03 : G RH 04 : G LH 05 : M RH 06 : M LH 07 : NPT RH 08 : NPT LH

Характеристики резьбового крепления ротора

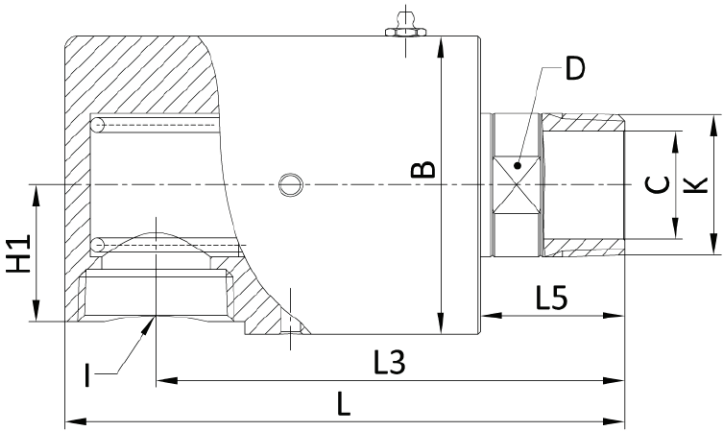

Характеристики фланцевого крепления ротора

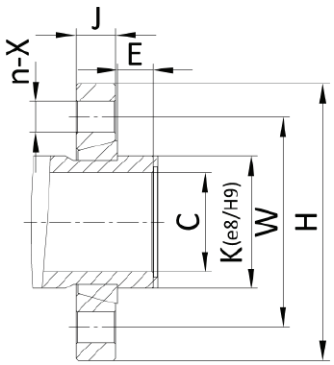

BCM

Модель	DN	K	I	L	L3	L5	H1	B	C	D
BCM	8	R1/4"	Rc1/4"	78	68	22	17.5	ϕ39	ϕ5	11
	10	R3/8"	Rc3/8"	123	109	29	26	ϕ57	ϕ8	21
	15	R1/2"	Rc1/2"	123	108	29	26	ϕ57	ϕ12	21
	20	R3/4"	Rc3/4"	134	116	32	28	ϕ64	ϕ17	24
	25	R1"	Rc1"	146	123	33	33	ϕ74	ϕ20	30
	32	R1-1/4"	Rc1-1/4"	173	145	42	42	ϕ93	ϕ30	38
	40	R1-1/2"	Rc1-1/2"	182	152	40	44	ϕ98	ϕ35	44
	50	R2"	Rc2"	233	195	60	57	ϕ124	ϕ45	55

** Если вас интересуют другие типы резьбовых соединений, за подробной информацией обратитесь к ближайшему представителю «ГУВЕР Текнолоджи».*

Фланец

	DN	K	E	J	n-X	W	H
Фланец	10	ϕ20	8	14	4-ϕ10	ϕ40	ϕ60
	15	ϕ25	8	14	4-ϕ10	ϕ50	ϕ70
	20	ϕ30	10	14	4-ϕ12	ϕ55	ϕ80
	25	ϕ35	10	14	4-ϕ12	ϕ65	ϕ90
	32	ϕ45	12	16	4-ϕ14	ϕ75	ϕ100
	40	ϕ50	12	16	4-ϕ14	ϕ85	ϕ115
	50	ϕ60	16	18	4-ϕ14	ϕ95	ϕ125

** Другие размеры фланцев предоставляются по запросу.*

серия BP

серия BP для воздуха и гидравлического масла

Характеристики

- Двухпоточное исполнение
- Сбалансированное механическое уплотнение
- Комплект заменяемых уплотнений
- Оба канала могут находится под давлением
- Низкий крутящий момент
- Высококачественные шариковые подшипники

Эксплуатационные параметры

Макс. давление воздуха	10 бар
Макс. гидравлическое давление	70 бар
Макс. температура	120 ℃
Макс. скорость	3,000 об/мин
Среды	Воздух и гидравлическое масло

Номер заказа

ПРИМЕР BP 010

Серия изделия
BP

Номинальный размер каналов
008, 010, 015

Характеристики двухпоточного соединения серии BP

BP008

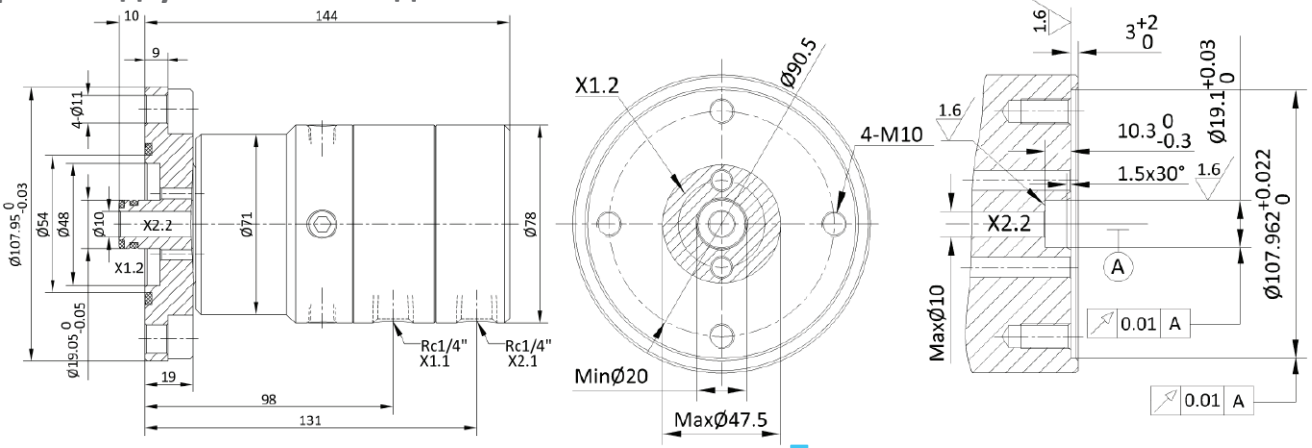

BP010

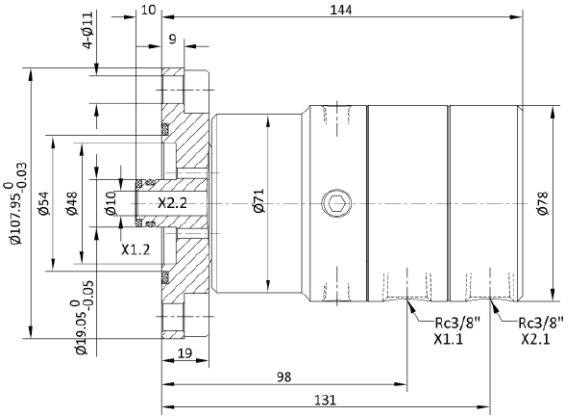

Торец типового вала

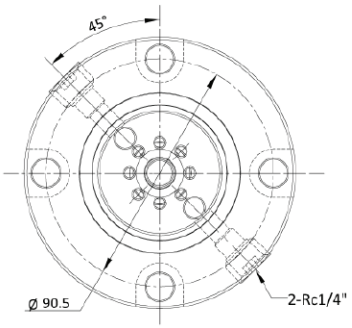

Фланцевое соединение ротора
- BP008 & BP010 Models

BP015

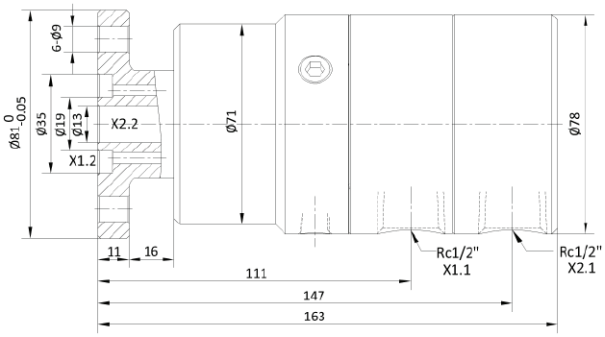

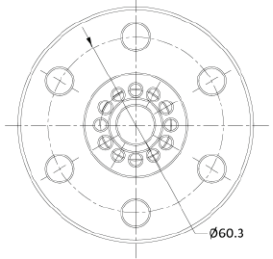

Фланцевое соединение ротора
- BP015 Model

серия C

серия C для установок непрерывного литья в сталелитейной промышленности

Характеристики

- Однопоточное и двухпоточное исполнение
- Монтируется внутрь вала
- Детали из латуни/нержавеющей стали для систем водоснабжения
- Особая конструкция, позволяющая работать при сильных вибрациях
- Индивидуальная конструкция по запросу

Эксплуатационные параметры

Макс. давление	11 бар
Макс. температура	120 ℃
Макс. скорость	100 об/мин
Среды	Вода для охлаждения

Номер заказа

ПРИМЕР CA M 020 • 01

- Серия изделия — CA, CK, CN ...
- Конструкция каналов — M : Однопоточное исполнение D : Двухпоточное исполнение
- Номинальный размер каналов — 020, 025, 040 ...
- Индивидуальный номер

Характеристики модели серии CA

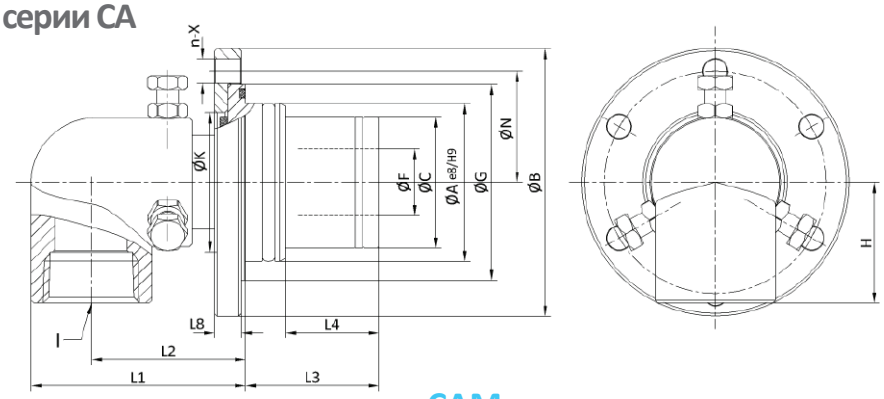

CAM - однопоточная модель

Модель	DN	I	A	B	C	N	F	n-X	G	K	H	L1	L2	L3	L4	L8
CAM	20	Rc3/4"	46	90	39	72	20	6-Ф9	59	42	45	70.5	53	35	20	10
	25	Rc1"	59	100	49	83	25	6-Ф9	73	52	45	80	57.5	50	35	10
	40	Rc1-1/2"	71	120	68	100	40	6-Ф9	86	70	50	101	71	74	50	10

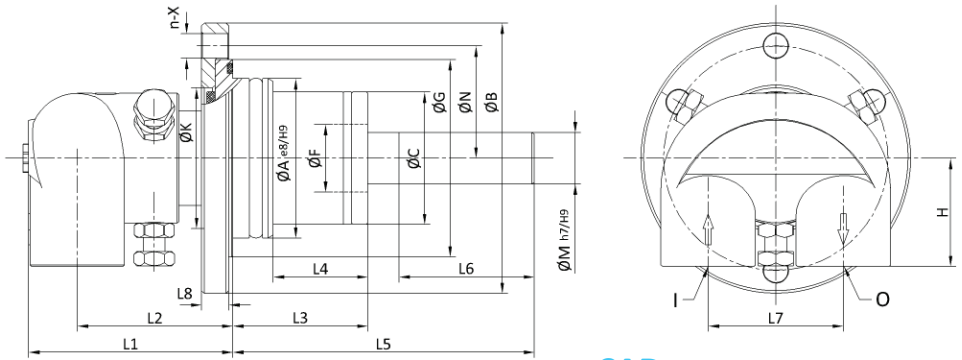

CAD - двухпоточная модель

Модель	DN	I	O	A	B	C	N	F	M	n-X	G	K	H	L1	L2	L3	L4	L5	L6	L7	L8
CAD	20	Rc1/2"	Rc1/2"	46	90	39	72	20	13	6-Ф9	59	42	40	72	53	35	20	109	50	50	10
	25	Rc3/4"	Rc3/4"	59	100	49	83	25	19	6-Ф9	73	52	40	75.5	57.5	50	35	141.5	50	50	10
	40	Rc1"	Rc1"	71	120	68	100	40	28.6	6-Ф9	86	70	43	94	72	74	50	135	50	64	10

** Индивидуальные конструкции предоставляются по запросу. В случае особых требований обращайтесь к ближайшему представителю «ГУВЕР Текнолоджи».*

серия C

Характеристики модели серии СК

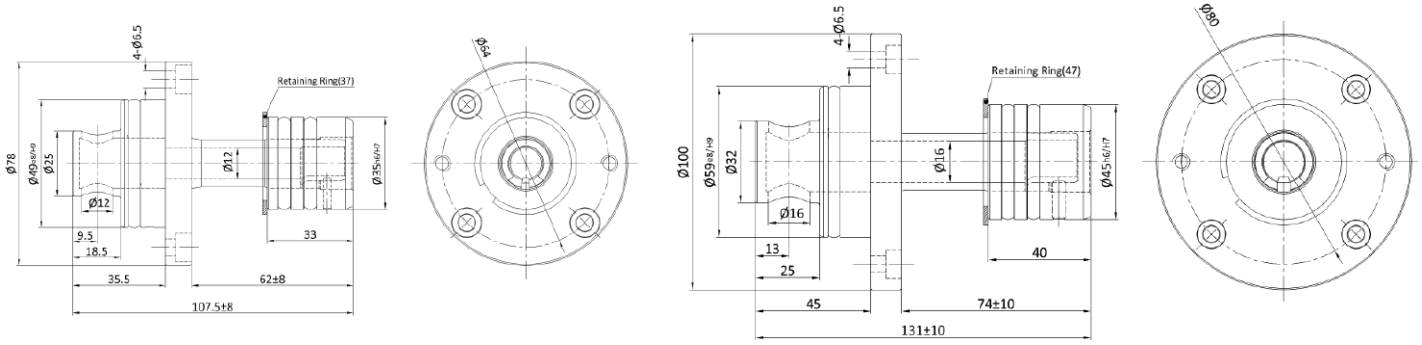

CKM015 - 1/2" Модель

CKM020 - 3/4" Модель

** Индивидуальные конструкции предоставляются по запросу. В случае особых требований обращайтесь к ближайшему представителю «ГУВЕР Текнолоджи».*

Характеристики модели серии CN

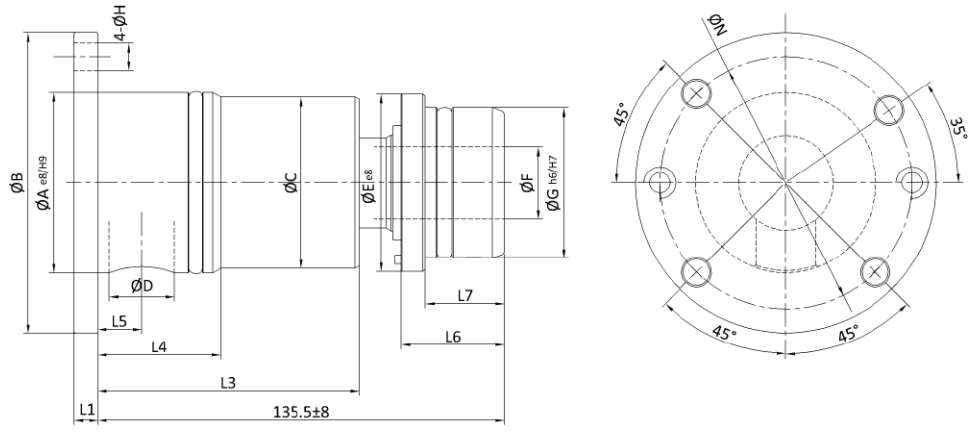

CNM - однопоточная модель

Модель	DN	A	B	C	D	E	F	G	H	N	L1	L2	L3	L4	L5	L6	L7
CNM	15	40	74	39	12	35	12	27	7	62	8	100	54	24	9	37	25.5
	25	60	100	57	20	59	24	59	9	84	8	135.5	87	41	14.7	34.5	26.5

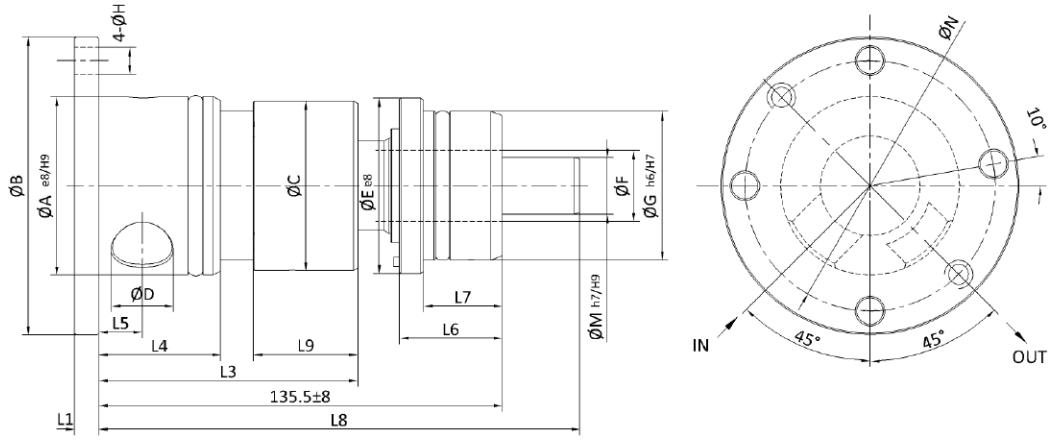

CND - двухпоточная модель

Модель	DN	A	B	C	D	E	F	G	H	M	N	L1	L2	L3	L4	L5	L6	L7	L8	L9
CND	25	60	100	57	20	59	24	59	9	19	84	8	135.5	87	41	14.7	34.5	26.5	161.5	35

** Индивидуальные конструкции предоставляются по запросу. В случае особых требований обращайтесь к ближайшему представителю «ГУВЕР Текнолоджи».*

серия M

серия M для воздуха и гидравлического масла

Характеристики

- Мультиканальное исполнение
- Специальные уплотнения обеспечивают долгий срок службы
- Закаленная поверхность уплотнения
- Конструкция с дренажным трубопроводом
- Высококачественные шариковые подшипники
- Индивидуальные соединения по запросу

Эксплуатационные параметры

Макс. давление воздуха	10 бар
Макс. гидравлическое давление	200 бар
Макс. температура	80 ℃
Макс. скорость	250 об/мин
Среды	Воздух и гидравлическое масло

Номер заказа

ПРИМЕР M 03 010 A • 01

Серия изделия
M, MH, MQR, MT, K ...
Число каналов
01, 02, 03, ... 016, ...
Номинальный размер каналов
006, 008 ... 040, ...
Тип среды
A : Воздух O : Масло
Резьбовое соединение вала
По умолчанию: Фланец. 01 : R RH 02 : R LH 03 : G RH 04 : G LH 05 : M RH 06 : M LH 07 : NPT RH 08 : NPT LH

Характеристики соединения серии M

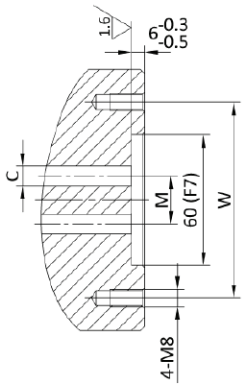

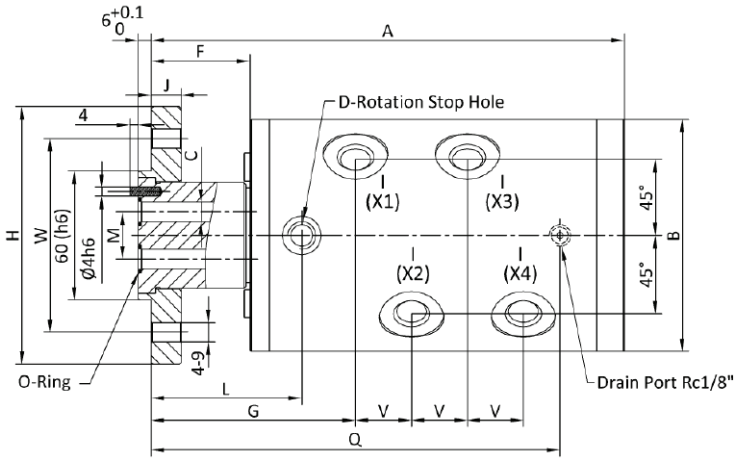

Торец типового вала - для моделей серии M

Модели серии M

Модель	DN	I	K	A	B	C	M	D	L	E	F	G	V	J	W	H	Y	Q
M01	15	1 x G1/2"	40	126	78	13	–	2-M8	58	5	40	83.5	–	10	60	80	–	95
	20	1 x G3/4"	45	133	83	16	–	2-M8	59	5	40	88	–	12	65	85	–	102
	25	1 x G1"	45	143	90	22	–	2-M12	64	5	40	95	–	12	65	85	–	110
	32	1 x G1-1/4"	55	162	108	30	–	2-M12	70	6	46	105	–	14	80	110	–	126
M02	8	2 x G1/4"	45	143	83	6	14	2-M8	58	5	39	82	21	12	65	85	12	113
	10	2 x G3/8"	45	153	90	9	15	2-M12	65	5	41	88.5	23	12	65	85	12	125
	15	2x G1/2"	55	176	108	12	20	2-M12	70	6	46	96.5	30	14	80	110	12	144
M03	8	3 x G1/4"	45	164	83	6	14	2-M8	58	5	39	82	21	12	65	85	12	140
	10	3 x G3/8"	45	175	90	9	16	2-M12	65	5	41	89	23	12	65	85	12	150
	15	3x G1/2"	60	206	108	12	20	2-M12	70	6	46	96.5	30	14	90	120	18	170
M04	6	4 x G1/8"	45	176	90	6	18	2-M12	64	5	40	84	18	12	65	85	15	145
	8	4 x G1/4"	45	176	90	6	18	2-M12	64	5	40	84	18	12	65	85	15	145
	10	4 x G3/8"	60	220	108	9	22	2-M12	70	6	46	95	26	14	90	120	20	190
	15	4x G1/2"	75	244	115	12	29	2-M12	74	6	47	103	30	16	110	130	25	210

** Если вас интересуют модели, имеющие более 4-х каналов, другие типы резьбы, а также ротационные соединения по индивидуальному заказу, обращайтесь в компанию «ГУВЕР».*

серия M

Характеристики соединения серии M

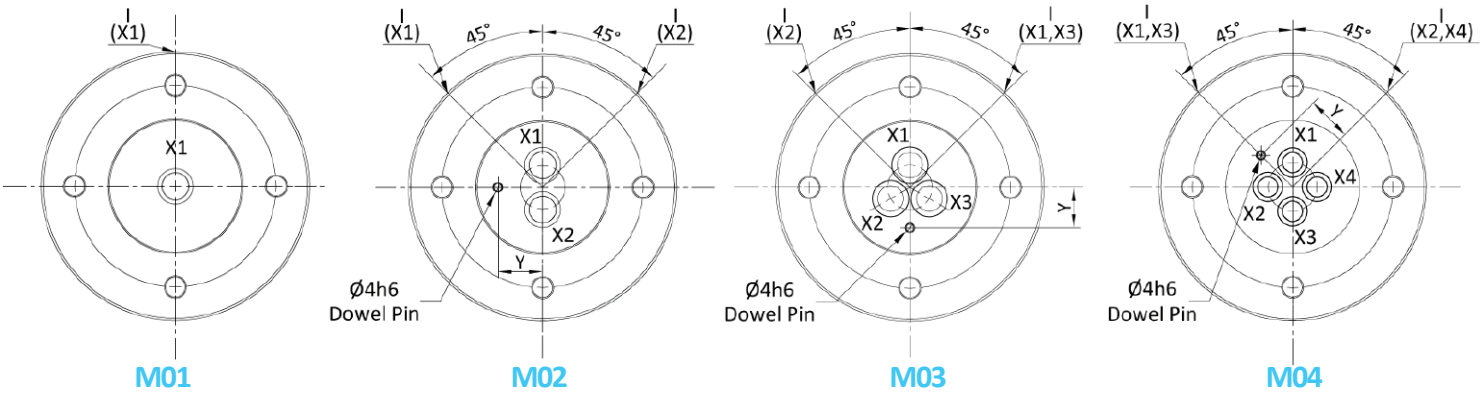

Фланцевое крепление ротора - M01-M04
MH02-MH04 Models

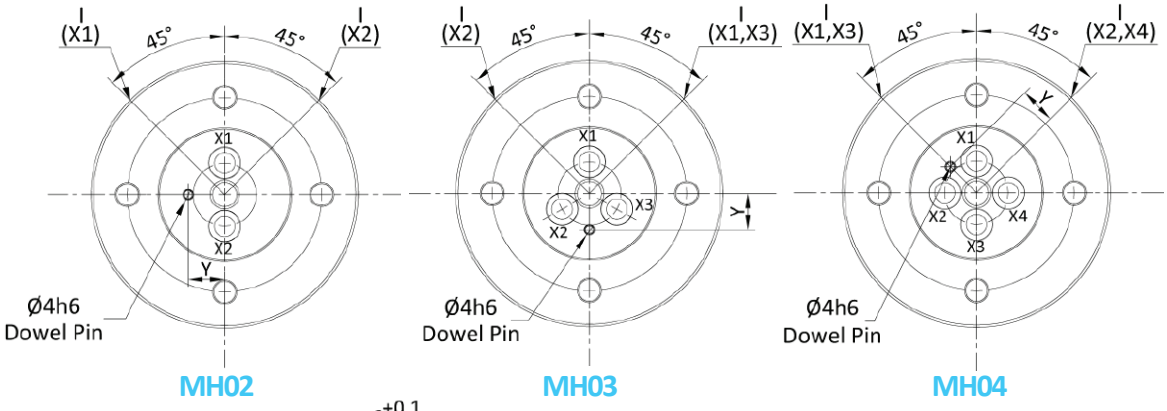

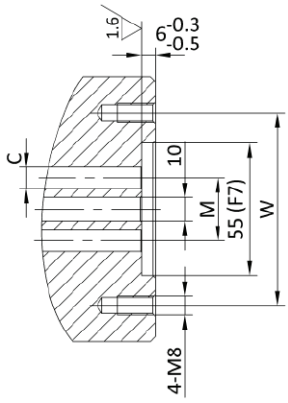

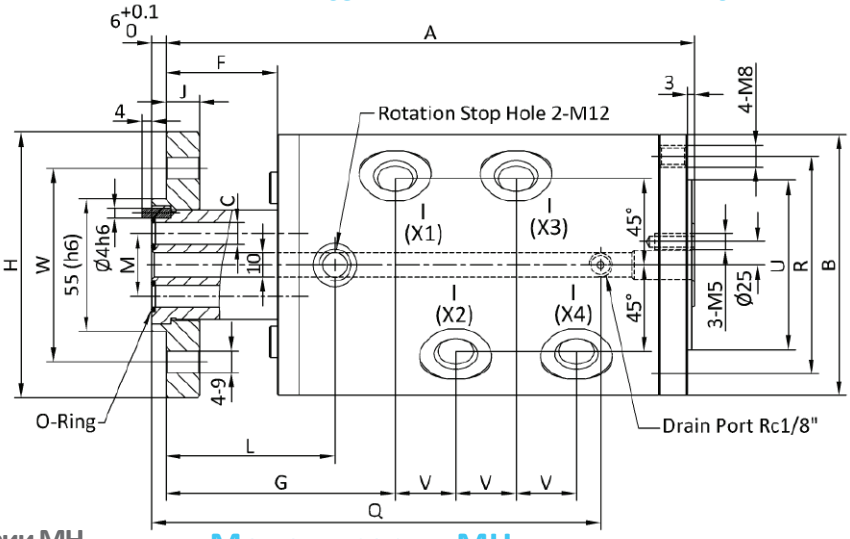

Торец типового вала - для моделей серии MH

Модели серии MH

Модель	I	K	A	B	C	M	L	F	G	V	J	W	H	Y	U	R	Q
MH02	2 x G1/4"	55	169	108	6	26	70	46	95	25	14	80	110	15	70	90	130
	2 x G3/8"	55	169	108	9	26	70	46	95	25	14	80	110	15	70	90	130
	2x G1/2"	75	185	115	12	30	74	47	102	30	16	110	130	15	80	98	145
MH03	3 x G1/4"	55	194	108	6	26	70	46	95	25	14	80	110	15	70	90	155
	3 x G3/8"	55	194	108	9	26	70	46	95	25	14	80	110	15	70	90	155
	3x G1/2"	75	215	115	12	30	74	47	102	30	16	110	130	15	80	98	175
MH04	4 x G1/4"	55	219	108	6	26	70	46	95	25	14	80	110	15	70	90	180
	4 x G3/8"	55	219	108	9	26	70	46	95	25	14	80	110	15	70	90	180
	4x G1/2"	75	245	115	12	30	74	47	102	30	16	110	130	25	80	98	205

** Если вас интересуют модели, имеющие более 4-х каналов, другие типы резьбы, а также ротационные соединения по индивидуальному заказу, обращайтесь в компанию «ГУВЕР».*

серия MT

серия MT для воздуха и гидравлического масла

Характеристики

- Однопоточное и двухпоточное исполнение
- Специальные уплотнения обеспечивают долгий срок службы
- Закаленная поверхность уплотнения
- Конструкция с дренажным трубопроводом
- Высококачественные шариковые подшипники

Эксплуатационные параметры

Макс. давление воздуха	10 бар
Макс. гидравлическое давление	200 бар
Макс. температура	80 ℃
Макс. скорость	250 об/мин
Среды	Воздух и гидравлическое масло

Номер заказа

ПРИМЕР MT 02 010 A • 01

Серия изделия
M, MQR, MT, K ...
Число каналов
01, 02
Номинальный размер каналов
006, 008 ... 040, ...
Тип среды
A : Воздух O : Масло
Резьбовое соединение вала
01 : R RH 02 : R LH 03 : G RH 04 : G LH 05 : M RH 06 : M LH 07 : NPT RH 08 : NPT LH

Характеристики соединения серии MT

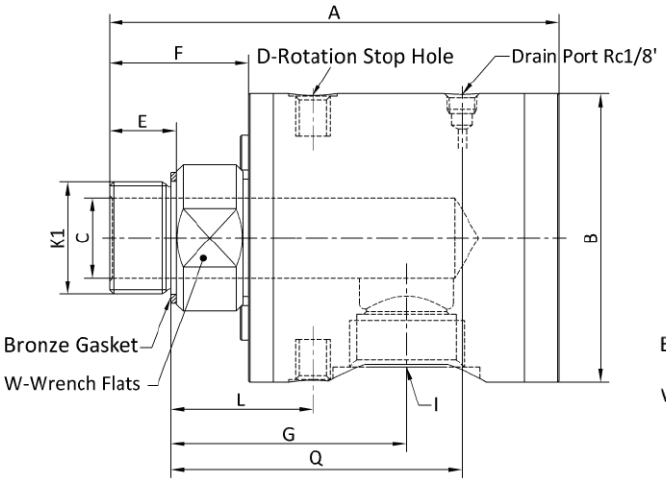

MT01 - Однопоточная модель

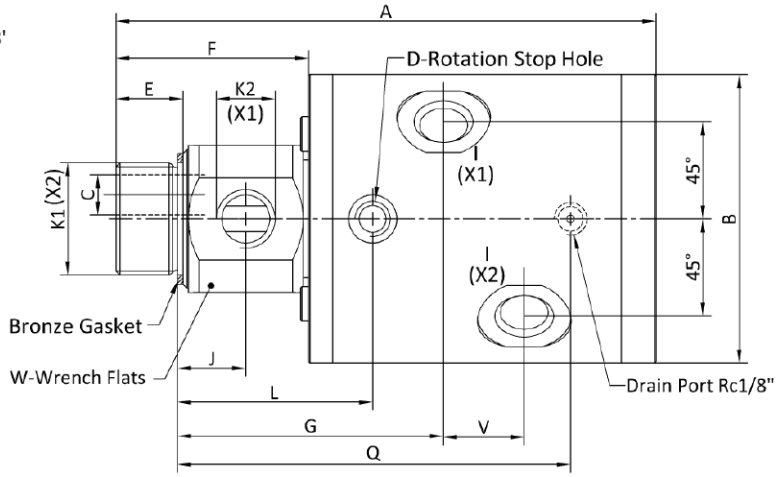

MT02 - Двухпоточная модель

Модель	DN	I	K1	A	B	C	D	L	E	F	G	W	Q
MT01	15	1x G1/2"	G1/2"	121	78	13	2-M8	36.5	18	35	62	32	73.5
	20	1x G3/4"	G3/4"	133	83	16	2-M8	40.5	20	40	69.5	38	83.5
	25	1x G1"	G1"	148	90	22	2-M12	46	25	45	77	38	92
	32	1x G1-1/4"	G1-1/4"	168	108	30	2-M12	53	25	52	88	46	109

Модель	DN	I	K1	K2	A	B	C	D	J	L	E	F	G	V	W	Q
MT02	8	2x G1/4"	G3/4"	G1/4"	153	83	8	2-M8	15	49.5	20	49	73.5	21	38	104.5
	10	2x G3/8"	G1"	G3/8"	168	90	12	2-M12	16.5	57	25	56	80.5	33	46	117
	15	2x G1/2"	G1-1/4"	G1/2"	202	108	14	2-M12	25.5	73	25	72	99.5	30	55	147
	20	2x G3/4"	G1-1/2"	G3/4"	213	108	20	2-M12	27	77	25	75	104.5	34	60	157

** Если вас интересуют другие типы резьбовых соединений, обратитесь к ближайшему представителю «ГУВЕР Текнолоджи».*

K серия

серия K для гидравлического масла

Характеристики

- Мультиканальное исполнение
- Специальные уплотнения обеспечивают долгий срок службы
- Низкий крутящий момент
- Конструкция с дренажным трубопроводом
- Шариковые подшипники высокой точности
- Индивидуальные соединения по запросу

Эксплуатационные параметры

Макс. гидравлическое давление	210 бар
Макс. температура	80 ℃
Макс. скорость	3,000 об/мин
Среды	Гидравлическое масло

Номер заказа

ПРИМЕР K 03 010 O

- Серия изделия — M, MQR, MT, K ...
- Число каналов — 01, 02, 03, 04
- Номинальный размер каналов — 006, 008 ... 040, 000
- Тип среды — A : Воздух O : Масло

Характеристики соединения серии K

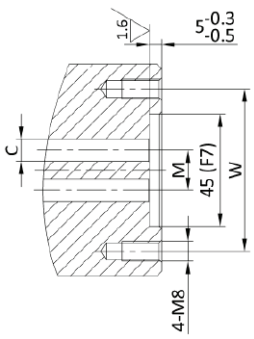

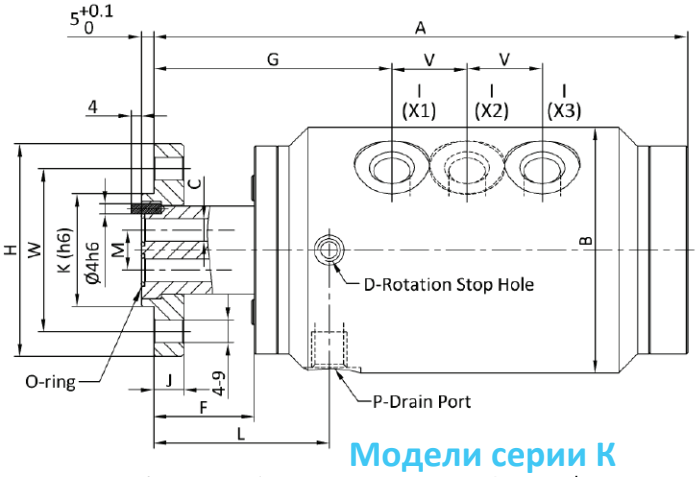

Торец типового вала

Фланцевое крепление ротора - модели K01-K04

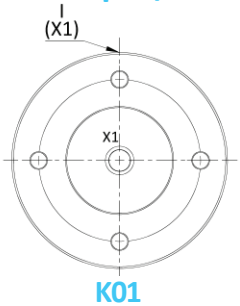

K01

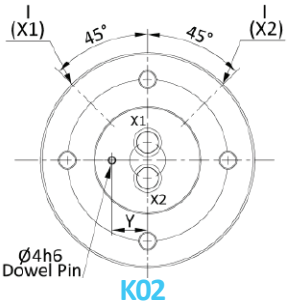

K02

Модели серии K

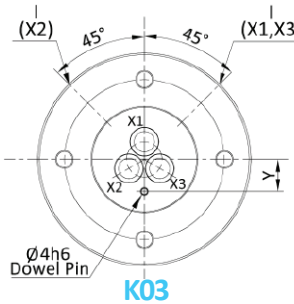

K03

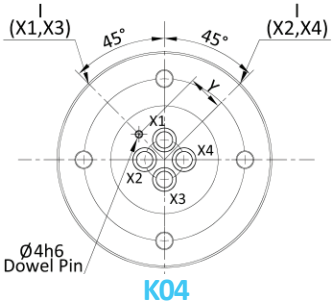

K04

Модель	DN	I	K	A	B	C	M	D	L	E	F	G	V	J	W	H	Y	P
K01	20	1 x G3/4"	45	170	98	16	–	2-M8	69	5	40	101	–	12	65	85	–	G1/4"
K02	8	2 x G1/4"	45	188	98	6	14	2-M8	70	5	40	95	30	12	65	85	12	G1/4"
	10	2 x G3/8"	45	188	98	9	15	2-M8	70	5	40	95	30	12	65	85	12	G1/4"
	15	2x G1/2"	55	232	124	12	20	2-M12	81	6	46	114	42	14	80	110	12	G3/8"
K03	8	3 x G1/4"	45	218	98	6	14	2-M8	70	5	40	95	30	12	65	85	12	G1/4"
	10	3 x G3/8"	45	218	98	9	16	2-M8	70	5	40	95	30	12	65	85	12	G1/4"
	15	3x G1/2"	60	280	128	12	20	2-M12	81	6	46	113	44	14	90	120	18	G3/8"
K04	6	4 x G1/8"	45	248	98	6	18	2-M12	70	5	40	95	30	12	65	85	15	G1/4"
	8	4 x G1/4"	45	248	98	6	18	2-M12	70	5	40	95	30	12	65	85	15	G1/4"
	10	4 x G3/8"	60	319	128	9	22	2-M12	81	6	46	114	42	14	90	120	20	G3/8"

** Если вас интересуют модели, имеющие более 4 каналов, другие типы резьбы, а также ротационные соединения по индивидуальному заказу, обращайтесь в компанию «ГУВЕР».*

серия MQR

серия MQR для пневмоустройств

Характеристики

- Многоканальная конструкция
- Специальные уплотнения обеспечивают долгий срок службы
- Низкий крутящий момент
- Шариковые подшипники высокой точности
- В наличии модели до 8 каналов включительно

Эксплуатационные параметры

Рабочее давление	-100kPa to 1МПа
Макс. температура	80 ℃
Макс. скорость MQR02	2,000 об/мин
MQR04	1,500 об/мин
MQR06	900 об/мин
MQR08	900 об/мин
Среды	Воздух и вакуум

Номер заказа

ПРИМЕР MQR 04

Серия изделия
M, MQR, MT, K ...
Число каналов
02, 04, 06, 08

ВАЖНАЯ ИНФОРМАЦИЯ

Ротационные соединения серии MQR спроектированы с гидростатическим уплотнением, а значит межканальная утечка происходит, когда среды под разным давлением подаются на разные отверстия. Пожалуйста, ознакомьтесь с таблицей «Межканальная утечка в зависимости от давления», которая находится справа, для проверки данных по утечкам и давлению для различных моделей. Фактическая утечка будет слегка варьироваться в зависимости от скорости вращения, температуры окружающего воздуха, пропускной способности и т.д.

Межканальная утечка в зависимости от давления

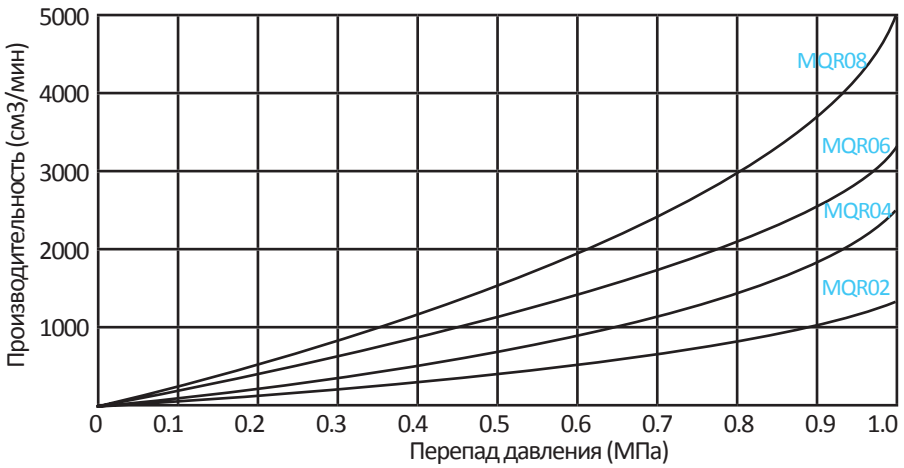

Характеристики соединения серии MQR

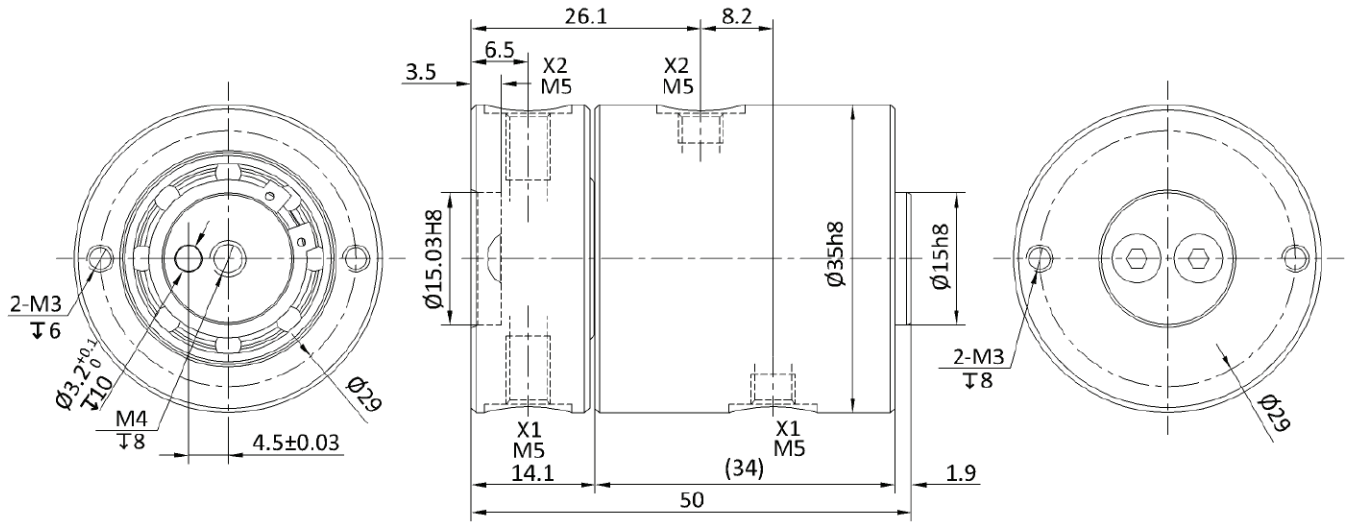

MQR02

серия MQR

Характеристики соединения серии MQR

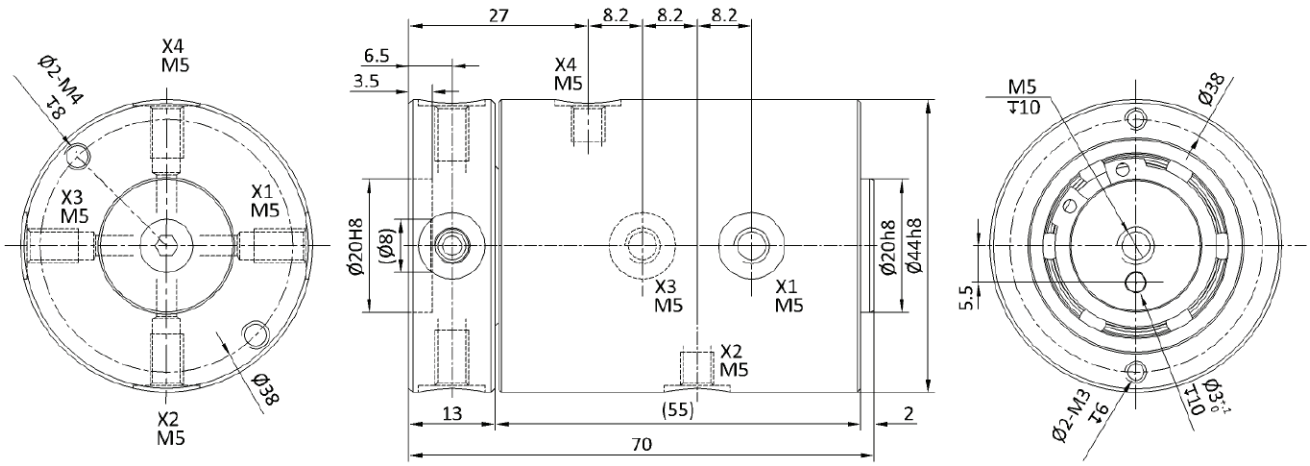

MQR04

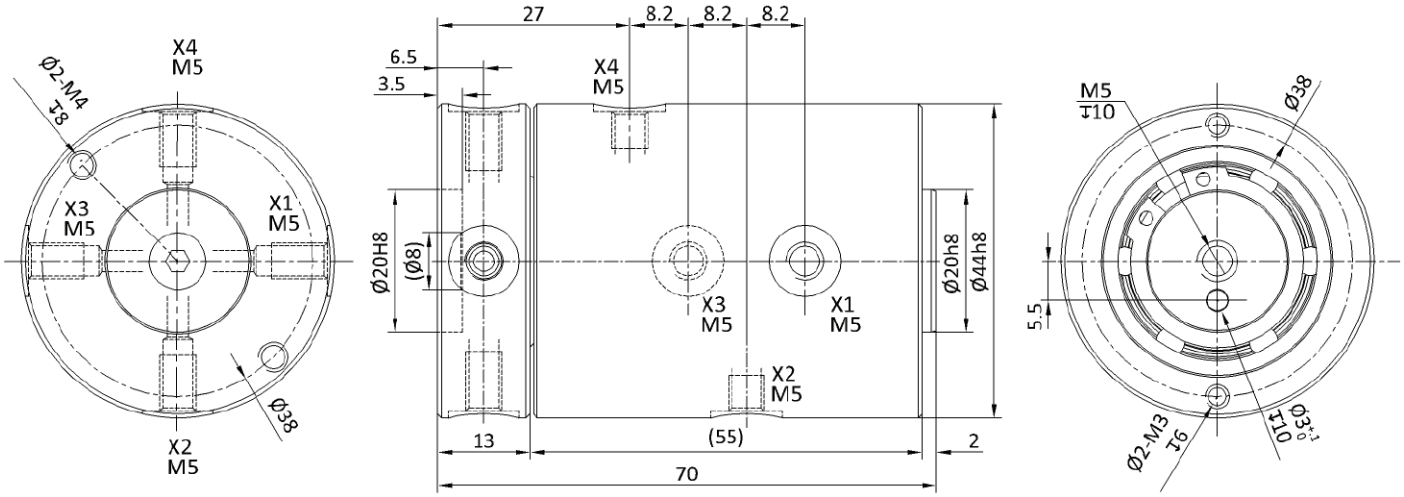

MQR06

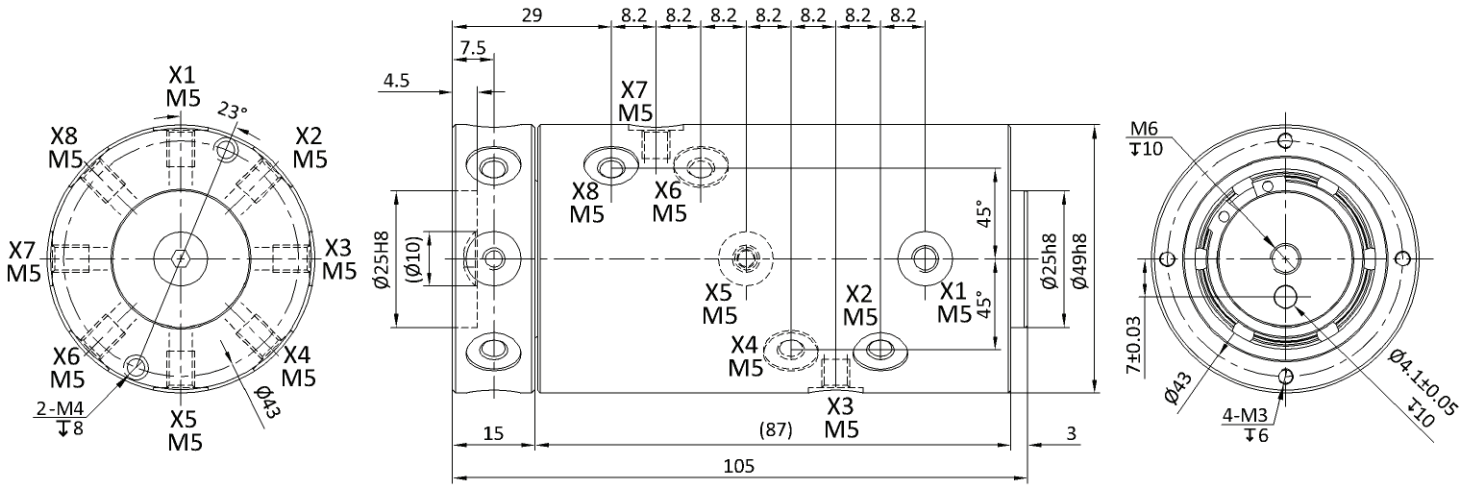

MQR08

серия SK

серия SK для термомасла

Характеристики

- Однопоточное и двухпоточное исполнение
- Не требует дополнительного обслуживания
- Уплотнение из углеродистого графита покрытого сурьмой
- Корпус и ротор из высокопрочного чугуна

Эксплуатационные параметры

Макс. давление	7 бар
Макс. температура	315 ℃
Макс. скорость	250 об/мин
Среды	Термомасло

Номер заказа

ПРИМЕР SK D T O 032 - 015 • 01

Серия изделия
BA, BC, C, NA, SA, SK ...

Конфигурация питающей трубки
M : Однопоточное исполнение D : Двухпоточное исполнение - фиксированная труба
R : Двухпоточное исполнение - вращающаяся труба

Тип соединения вала
T : Резьбовое F : Фиксированный фланец Q : Быстросъемный фланец

Тип среды
O : Горячее масло S : Пар W : Вода

Номинальный размер ротационного соединения
003, 006 ... 015, 020 ... 090, 100, 120 ...

Номинальный размер питающей трубки
006 ... 015, 020 ... 080 ...

Резьбовое соединение вала
01 : R RH 02 : R LH 03 : G RH 04 : G LH 05 : M RH 06 : M LH 07 : NPT RH 08 : NPT LH

Характеристики однопоточного соединения серии SK

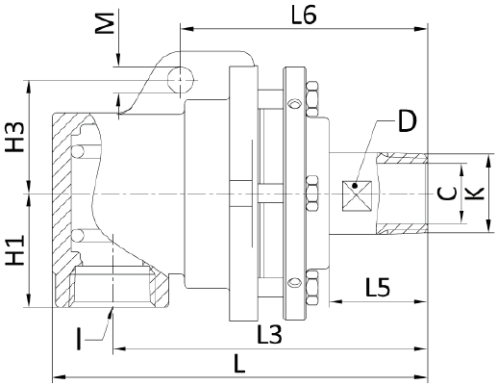

SKM - однопоточная модель

Модель	DN	K	I	L	L3	L5	L6	H1	H3	M	C	D
SKM	15	R1/2"	Rc1/2"	161	136	42	101	45	45	ϕ12	ϕ14	22
	20	R3/4"	Rc3/4"	161	136	42	101	45	45	ϕ12	ϕ19	27
	25	R1"	Rc1"	179	153	49	109	50	50	ϕ12	ϕ24	32
	32	R1-1/4"	Rc1-1/4"	199	167	52	131	60	60	ϕ14	ϕ32	41
	40	R1-1/2"	Rc1-1/2"	230	193	59	140	65	65	ϕ18	ϕ38	46
	50	R2"	Rc2"	260	217	61	157	70	75	ϕ18	ϕ45	57
	65	R2-1/2"	Rc2-1/2"	352	243	75	183	88	85	ϕ18	ϕ60	72
	80	R3"	DN80PN16	383	265	84	218	130	95	ϕ22	ϕ72	87
	90	R3-1/2"	DN80PN16	450	311	91	246	130	105	ϕ22	ϕ80	96
	100	ϕ125	DN100PN16	675	565	92	300	150	140	ϕ27	ϕ92	–
	125	ϕ150	DN125PN16	760	635	96	311	200	155	ϕ27	ϕ120	–
	150	ϕ175	DN150PN16	890	748	101	–	250	–	–	ϕ145	–

** Если вас интересуют другие типы резьбовых соединений, обращайтесь в компанию «ГУВЕР».*

Характеристики фланцевого крепления ротора

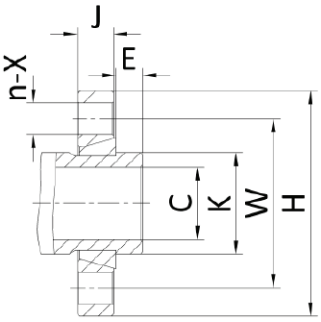

Фланец - для однопоточных и двухпоточных моделей

	DN	K	E	J	n-X	W	H
Фланец	20	ϕ30	10	14	4-ϕ12	ϕ55	ϕ80
	25	ϕ35	10	14	4-ϕ12	ϕ65	ϕ90
	32	ϕ45	12	16	4-ϕ14	ϕ75	ϕ100
	40	ϕ50	12	16	4-ϕ14	ϕ85	ϕ115
	50	ϕ60	16	18	4-ϕ14	ϕ95	ϕ125
	65	ϕ75	20	20	4-ϕ14	ϕ110	ϕ140
	80	ϕ90	22	23	4-ϕ14	ϕ130	ϕ160
	90	ϕ100	22	23	6-ϕ18	ϕ150	ϕ180
	100	ϕ125	22	25	6-ϕ18	ϕ165	ϕ200
	125	ϕ150	22	25	6-ϕ18	ϕ190	ϕ230
	150	ϕ175	22	25	6-ϕ18	ϕ225	ϕ265

** Другие размеры фланцев предоставляются по запросу.*

серия SK

Характеристики двухпоточного соединения серии SK

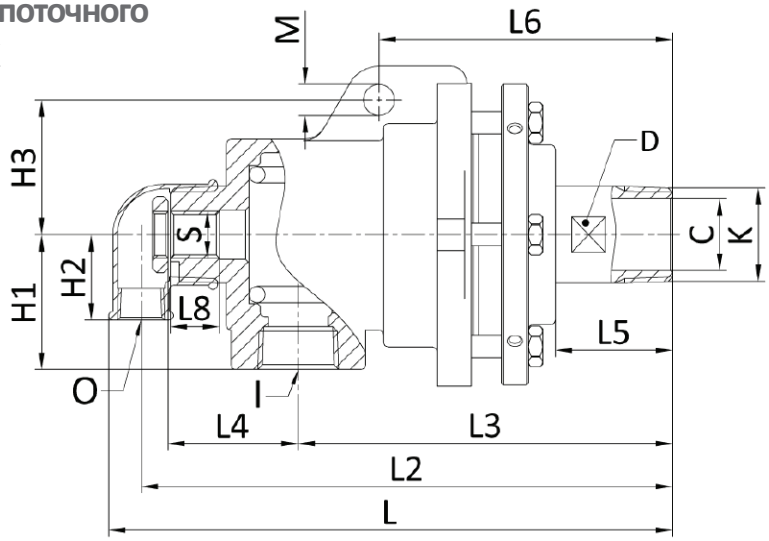

SKD - модель для фиксированной питающей трубки

Модель	DN	K	I	O	S	L	L2	L3	L4	L5	L6	L8	H1	H2	H3	M	C	D
SKD	20	R3/4"	Rc1/2"	Rc1/2"	G1/4"	209	194	136	45	42	101	15	45	30	45	ϕ12	ϕ19	27
	25	R1"	Rc3/4"	Rc3/4"	G3/8"	234	217	153	49	49	109	18	50	35	50	ϕ12	ϕ24	32
	32	R1-1/4"	Rc1"	Rc1"	G1/2"	263	243	167	57	52	131	22	60	42	60	ϕ14	ϕ32	41
	40	R1-1/2"	Rc1"	Rc1"	G3/4"	294	275	193	63	59	140	25	65	45	65	ϕ18	ϕ38	46
	50	R2"	Rc1-1/4"	Rc1-1/4"	G1"	338	314	217	73	61	157	25	70	54	75	ϕ18	ϕ45	57
	65	R2-1/2"	Rc1-1/2"	Rc1-1/2"	G1-1/4"	446	417	243	145	75	183	30	88	62	85	ϕ18	ϕ60	72

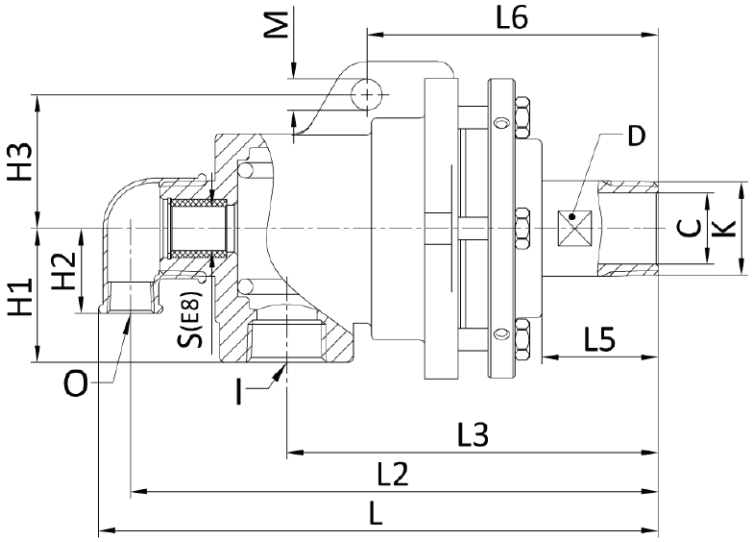

SKR - модель для вращающейся питающей трубки

Модель	DN	K	I	O	S	L	L2	L3	L4	L5	L6	L8	H1	H2	H3	M	C	D
SKR	20	R3/4"	Rc1/2"	Rc1/2"	ϕ12	209	194	136	45	42	101	20	45	30	45	ϕ12	ϕ19	27
	25	R1"	Rc3/4"	Rc3/4"	ϕ16	234	217	153	49	49	109	20	50	35	50	ϕ12	ϕ24	32
	32	R1-1/4"	Rc1"	Rc1"	ϕ20	263	243	167	57	52	131	25	60	42	60	ϕ14	ϕ32	41
	40	R1-1/2"	Rc1"	Rc1"	ϕ25	294	275	193	63	59	140	25	65	45	65	ϕ18	ϕ38	46
	50	R2"	Rc1-1/4"	Rc1-1/4"	ϕ32	338	314	217	73	61	157	30	70	54	75	ϕ18	ϕ45	57
	65	R2-1/2"	Rc1-1/2"	Rc1-1/2"	ϕ40	446	417	243	77	75	183	35	88	62	85	ϕ18	ϕ60	72
	80	R3"	DN50PN16	DN50PN16	ϕ46	568	486	265	85	84	218	40	150	150	95	ϕ22	ϕ72	87
	90	R3-1/2"	DN50PN16	DN50PN16	ϕ58	636	553	311	109	91	246	50	150	150	105	ϕ22	ϕ80	96
	100	ϕ115	DN65PN16	DN65PN16	ϕ72	667	575	300	130	92	311	55	180	180	140	ϕ27	ϕ92	–
	125	ϕ150	DN80PN16	DN80PN16	ϕ86	730	630	340	135	96	311	75	220	220	155	ϕ27	ϕ120	–

** Если вас интересуют другие типы резьбовых соединений, обращайтесь к ближайшему представителю «ГУВЕР Текнолоджи».*

серия SA

серия SA для пара

Характеристики

- Однопоточное и двухпоточное исполнение
- Не требует дополнительного обслуживания
- Специальная обработка поверхности для защиты от корозии
- Уплотнение из углеродистого графита покрытого сурьмой

Эксплуатационные параметры

Макс. давление	17 бар
Макс. температура	220 ℃
Макс. скорость	250 об.мин
Среды	Пар

Номер заказа

ПРИМЕР SA D T S 032 - 015 • 01

Серия изделия
BA, BC, C, NA, SA, SK ...

Конфигурация питающей трубки
M : Однопоточное исполнение D : Двухпоточное исполнение - фиксированная труба
R : Двухпоточное исполнение - вращающаяся труба

Тип соединения вала
T : Резьбовое F : Фиксированный фланец Q : Быстросъемный фланец

Тип среды
O : Горячее масло S : Пар W : Вода

Номинальный размер ротационного соединения
003, 006 ... 015, 020 ... 090, 100, 120 ...

Номинальный размер питающей трубки
006 ... 015, 020 ... 080 ...

Резьбовое соединение вала
01 : R RH 02 : R LH 03 : G RH 04 : G LH 05 : M RH 06 : M LH 07 : NPT RH 08 : NPT LH

Характеристики однопоточного соединения серии SA

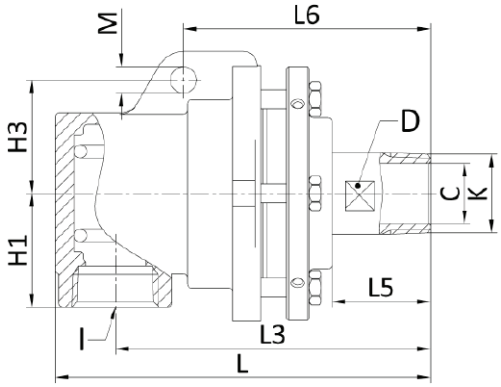

SAM - однопоточная модель

Модель	DN	K	I	L	L3	L5	L6	H1	H3	M	C	D
SAM	15	R1/2"	Rc1/2"	161	136	42	101	45	45	ϕ12	ϕ14	22
	20	R3/4"	Rc3/4"	161	136	42	101	45	45	ϕ12	ϕ19	27
	25	R1"	Rc1"	179	153	49	109	50	50	ϕ12	ϕ24	32
	32	R1-1/4"	Rc1-1/4"	199	167	52	131	60	60	ϕ14	ϕ32	41
	40	R1-1/2"	Rc1-1/2"	230	193	59	140	65	65	ϕ18	ϕ38	46
	50	R2"	Rc2"	260	217	61	157	70	75	ϕ18	ϕ45	57
	65	R2-1/2"	Rc2-1/2"	352	243	75	183	88	85	ϕ18	ϕ60	72
	80	R3"	DN80PN16	383	265	84	218	130	95	ϕ22	ϕ72	87
	90	R3-1/2"	DN80PN16	450	311	91	246	130	105	ϕ22	ϕ80	96

** Если вас интересуют другие типы резьбовых соединений, за подробной информацией обратитесь к ближайшему представителю «ГУВЕР Текнолоджи».*

Характеристики фланцевого крепления ротора

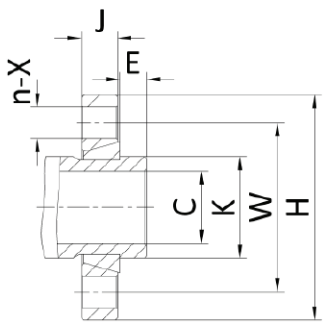

Фланец - для однопоточных и двухпоточных моделей

	DN	K	E	J	n-X	W	H
Фланец	20	ϕ30	10	14	4-ϕ12	ϕ55	ϕ80
	25	ϕ35	10	14	4-ϕ12	ϕ65	ϕ90
	32	ϕ45	12	16	4-ϕ14	ϕ75	ϕ100
	40	ϕ50	12	16	4-ϕ14	ϕ85	ϕ115
	50	ϕ60	16	18	4-ϕ14	ϕ95	ϕ125
	65	ϕ75	20	20	4-ϕ14	ϕ110	ϕ140
	80	ϕ90	22	23	4-ϕ14	ϕ130	ϕ160
	90	ϕ100	22	23	6-ϕ18	ϕ150	ϕ180

** Другие размеры фланцев предоставляются по запросу.*

серия SA

Характеристики двухпоточного соединения серии SA

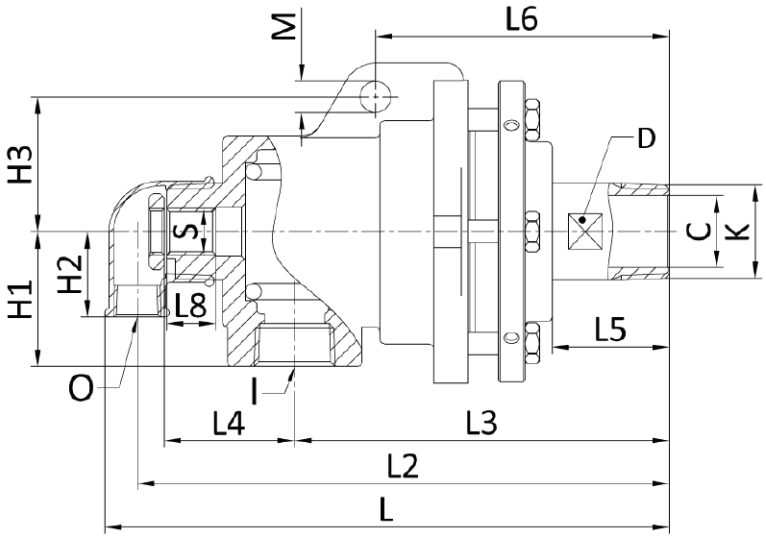

SAD - модель для фиксированной питающей трубки

Модель	DN	K	I	O	S	L	L2	L3	L4	L5	L6	L8	H1	H2	H3	M	C	D
SAD	20	R3/4"	Rc1/2"	Rc1/2"	G1/4"	209	194	136	45	42	101	15	45	30	45	ϕ12	ϕ19	27
	25	R1"	Rc3/4"	Rc1/2"	G3/8"	230	215	153	49	49	109	18	50	33	50	ϕ12	ϕ24	32
	32	R1-1/4"	Rc1"	Rc1/2"	G1/2"	251	237	167	57	52	131	22	60	38	60	ϕ14	ϕ32	41
	40	R1-1/2"	Rc1-1/4"	Rc3/4"	G3/4"	290	272	193	63	59	140	25	65	43	65	ϕ18	ϕ38	46
	50	R2"	Rc1-1/2"	Rc1"	G1"	330	310	217	73	61	157	25	70	51	75	ϕ18	ϕ45	57
	65	R2-1/2"	Rc2"	Rc1-1/4"	G1-1/4"	439	414	243	144.5	75	183	30	88	62	85	ϕ18	ϕ60	72

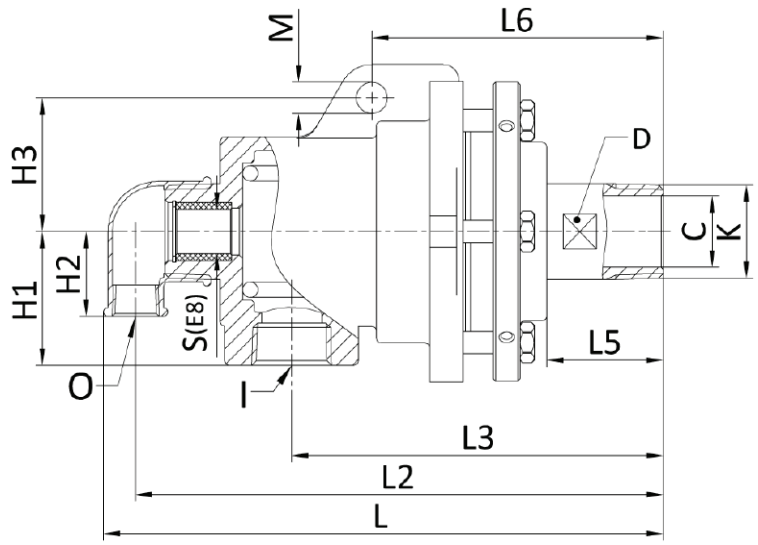

SAR - модель для вращающейся питающей трубки

Модель	DN	K	I	O	S	L	L2	L3	L4	L5	L6	L8	H1	H2	H3	M	C	D
SAR	20	R3/4"	Rc1/2"	Rc1/2"	ϕ12	209	194	136	41	42	101	20	45	30	45	ϕ12	ϕ19	27
	25	R1"	Rc3/4"	Rc1/2"	ϕ16	230	215	153	44	49	109	20	50	33	50	ϕ12	ϕ24	32
	32	R1-1/4"	Rc1"	Rc1/2"	ϕ20	251	237	167	52	52	131	25	60	38	60	ϕ14	ϕ32	41
	40	R1-1/2"	Rc1-1/4"	Rc3/4"	ϕ25	290	272	193	57	59	140	25	65	43	65	ϕ18	ϕ38	46
	50	R2"	Rc1-1/2"	Rc1"	ϕ32	330	310	217	68	61	157	30	70	51	75	ϕ18	ϕ45	57
	65	R2-1/2"	Rc2"	Rc1-1/4"	ϕ40	439	414	243	77	75	183	35	88	62	85	ϕ18	ϕ60	72
	80	R3"	DN65PN16	DN40PN16	ϕ46	561	486	265	85	84	218	40	150	150	95	ϕ22	ϕ72	87
	90	R3-1/2"	DN65PN16	DN50PN16	ϕ58	636	553	311	109	91	246	50	150	150	105	ϕ22	ϕ80	96

** Если вас интересуют другие типы резьбовых соединений, обратитесь к ближайшему представителю «ГУВЕР Текнолоджи».*

серия NA

серия NA для пара

Характеристики

- Однопоточное и двухпоточное исполнение
- Уплотнение из углеродистого графита покрытого сурьмой
- Специальная обработка поверхности для защиты от корозии
- Корпус и ротор из высокопрочного чугуна

Эксплуатационные параметры

Макс. давление	17 бар
Макс. температура	220 ℃
Макс. скорость	300 об/мин
Среды	Пар

Номер заказа

ПРИМЕР NA D T S 032 - 015 • 01

Серия изделия
BA, BC, C, NA, SA, SK ...

Конфигурация питающей трубки
M : Однопоточное исполнение D : Двухпоточное исполнение - фиксированная труба
R : Двухпоточное исполнение - вращающаяся труба

Тип соединения вала
T : Резьбовое F : Фиксированный фланец Q : Быстросъемный фланец

Тип среды
S : Пар W : Вода

Номинальный размер ротационного соединения
003, 006 ... 015, 020 ... 090, 100, 120 ...

Номинальный размер питающей трубки
006 ... 015, 020 ... 080 ...

Резьбовое соединение вала
По умолчанию: Фланец. 01 : R RH 02 : R LH 03 : G RH 04 : G LH 05 : M RH 06 : M LH 07 : NPT RH 08 : NPT LH

Характеристики соединения серии NA

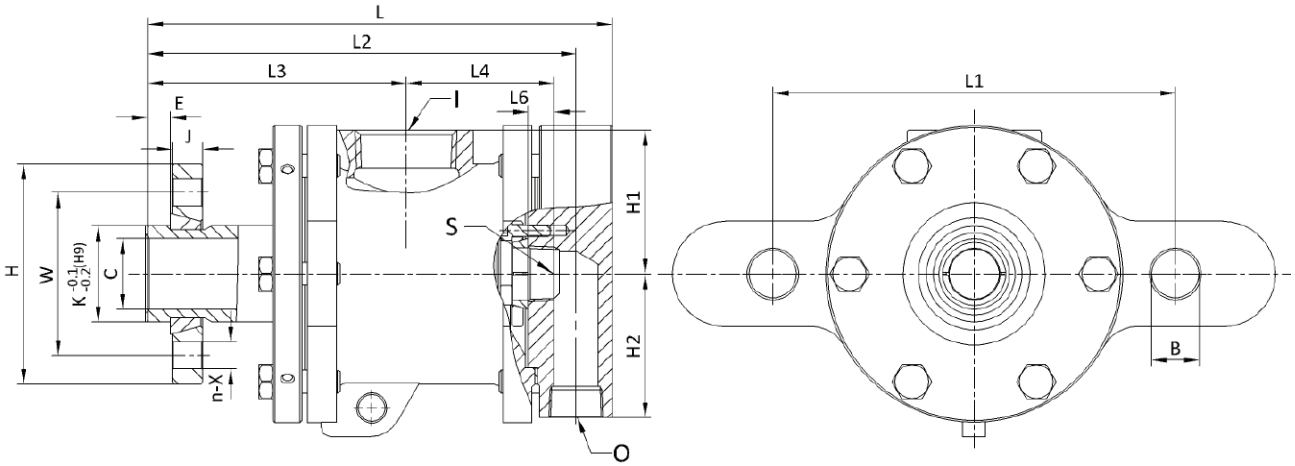

NAD - 1-1/2" & 2" модель

Модель	DN	K	I	O	S	L	L1	B	L2	L3	L4	L6	H1	H2	C	E	J	n-X	W	H
NAD	40	ϕ50	Rc1-1/4"	Rc3/4"	Rc3/4"	243	180~260	ϕ25	224	135	77	14	75	75	37	12	16	4-ϕ14	ϕ85	ϕ115
	50	ϕ60	Rc1-1/2"	Rc1"	Rc1"	267	200~300	ϕ25	243	145	84	17	80	80	47	16	18	4-ϕ14	ϕ95	ϕ125

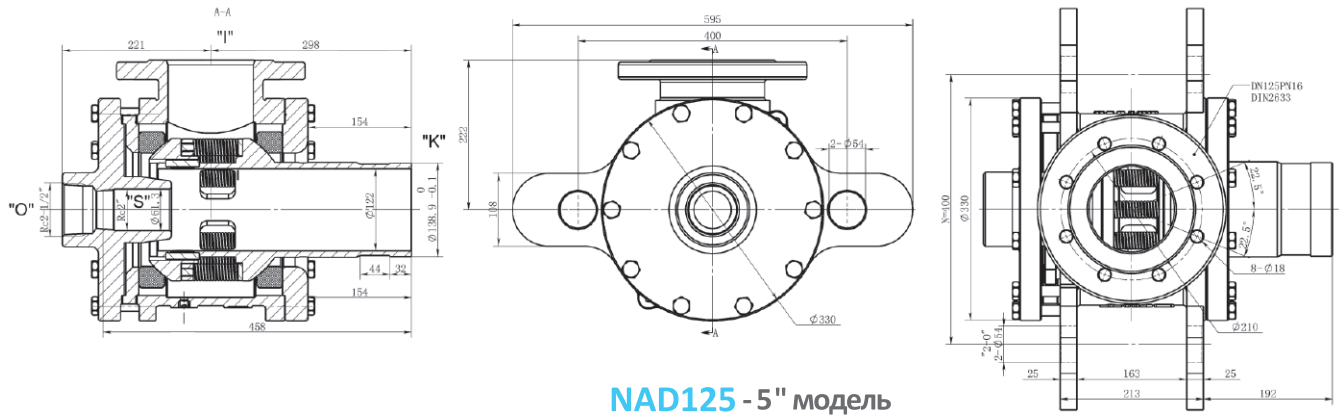

NAD125 - 5" модель

** В наличии имеются другие типы резьбовых соединений, за подробной информацией обратитесь к ближайшему представителю «ГУВЕР Текнолоджи».*

Патроны для фиксации

Патроны для фиксации, активируемые крутящим моментом

Характеристики

- Долгий срок службы
- Низкая стоимость технического обслуживания
- Конструкция с одним или двумя сердечниками
- В наличии размеры от 3” до 12”
- Быстрая замена верхнего патрона

Характеристики патрона для фиксации

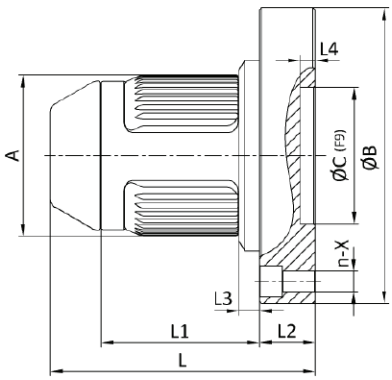

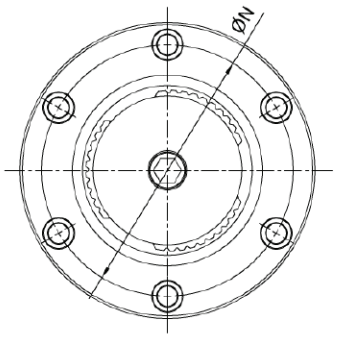

Стандартные типоразмеры с одним сердечником

Модель	DN	A	B	C	n-X	N	L	L1	L2	L3	L4
DF080A	80	3"	195	90	6-13.5	166	164.5	104.5	37	13.5	10
DF100A	100	4"	195	90	6-13.5	166	175	104.5	37	13.5	10
DF150A	150	6"	250	110	6-13.5	220	165	104.5	37	13.5	10
DF300A	300	12"	400	150	6-18	360	170	109.5	40	18.5	15

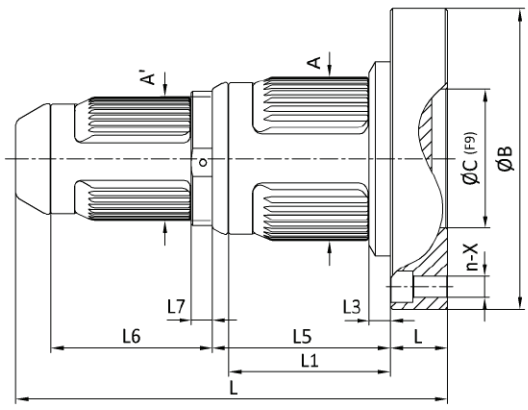

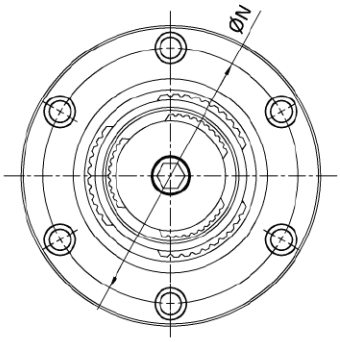

Стандартные типоразмеры с двумя сердечниками

Модель	DN	A	A'	B	C	n-X	N	L	L1	L2	L3	L4	L5	L6	L7
DF100A-080A	100	4"	3"	195	90	6-13.5	166	280	104.5	37	13.5	10	115.5	104.5	13.5
DF150A-080A	150	6"	3"	250	110	6-13.5	220	284	104.5	37	13.5	10	119.5	104.5	13.5
DF300A-150A	300	12"	6"	400	150	6-18	360	290	108.5	40	18.5	15	130	104.5	13.5

** В наличии имеются другие размеры, за подробной информацией обратитесь к ближайшему представителю «ГУВЕР Текнолоджи».*

ПРИМЕНЕНИЕ НАШИХ ИЗДЕЛИЙ

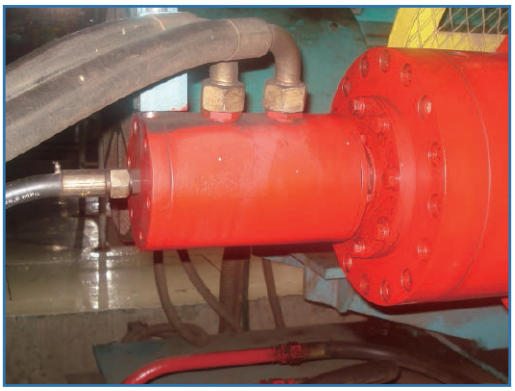

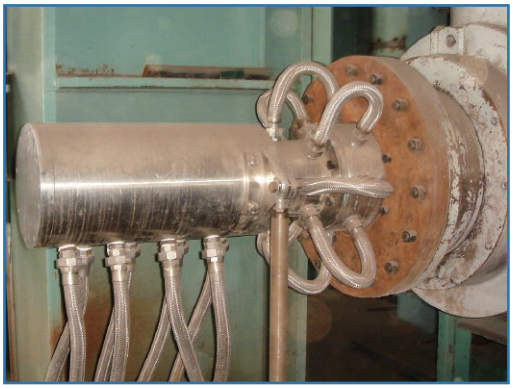

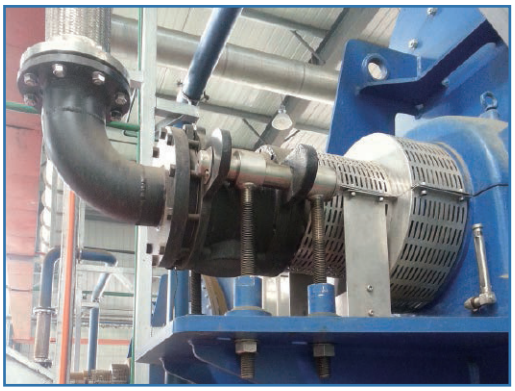

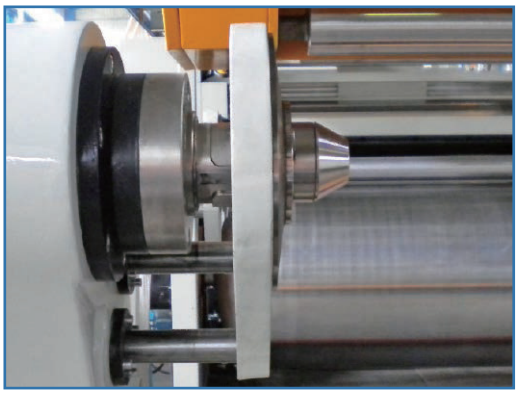

© Copyright 2017 «ГУВЕР Текнолоджи» (GOOVER Technology). Все права защищены.